REPARTO CORSE COLLECTION 2014

THE BIKE INSIDE

BOTTECCHIA Reparto Corse

EXCLUSIVE RACE EXPERIENCE

Quando le ruote sull'asfalto raccontano emozioni indescrivibili unendo l'estetica ed il design con le migliori prestazioni in pista. Italian performance experience: due eccellenze italiane delle due e quattro ruote si incontrano all'autodromo Adria International Raceway di Adria – Italia per la presentazione della collezione Bottecchia Reparto Corse 2014, l'evoluzione della tecnologia applicata e della tecnica telaistica, al servizio delle emozioni.

When the wheels on the road tell indescribable emotions, mixing aesthetic and design with the best race performance. Italian performance experience: two Italian excellences of the two and four wheels join together at the racetrack Adria International Raceway in Adria - Italy for the presentation of the Bottecchia Reparto Corse Collection 2014, the evolution of technology and experience in frame production, at the service of emotions.

BOTTECCHIA Reparto Corse

RACE 2014

EMME 695 | p.10
top pro
pro
amateur

EMME 2 | p.14
top pro
pro
amateur

SP9 SUPERNOVA | p.20
top pro
pro
amateur

SUPER 8AVIO | p.24
top pro
pro
amateur

8AVIO | p.26
top pro
pro
amateur

DUELLO | p.28
top pro
pro
amateur

UNICA | p.30
top pro
pro
amateur

CRONOTHLON | p.32
top pro
pro
amateur

MTB 2014

ZONCOLAN 27,5” | p.36
top pro
pro
amateur

ZONCOLAN 29” | p.40
top pro
pro
amateur

STELVIO 27,5” | p.44
top pro
pro
amateur

STELVIO 29” | p.46
top pro
pro
amateur

GAVIA 27,5” | p.48
top pro
pro
amateur

GAVIA 29” | p.50
top pro
pro
amateur

GARDENA 27,5” | p.52
top pro
pro
amateur

GIAU 26” | p.54
top pro
pro
amateur

LAGORAI 27,5” | p.56
top pro
pro
amateur

BOTTECCHIA Reparto Corse

Ottavio Bottecchia è un mito del ciclismo, entrato nella storia per essere stato il primo atleta italiano a vincere il Tour de France indossando nel 1924 la maglia gialla del Tour dal primo all'ultimo giorno, coinvolgendo le folle e stravolgendo il mondo del ciclismo. Nei tempi di massima popolarità delle corse su due ruote, ai tempi di Girardengo e di Binda, Ottavio Bottecchia è riuscito a coronare una magnifica carriera sportiva ricca di successi e traguardi che hanno portato prestigio al ciclismo italiano nel mondo.

Ottavio Bottecchia is a legend of the cycling, entered in the history to have been the first Italian athlete to won the Tour de France on 1924, wearing the yellow jersey of the Tour from the first to the last day, captivating the crowd and upsetting the cycling world.
In times of greatest popularity of races on two wheels, it was the period of Girardengo and Binda, Ottavio Bottecchia was able to crown a magnificent sporting carrier full of successes and goals which brought prestige to the Italian cycling all over the world.

17° Tour de France - 1923
Al suo terzo anno tra i professionisti corse il Tour con i colori della casa francese Automoto. Sin dalla prima tappa apparve chiaro che Ottavio Bottecchia fosse un fuoriclasse unico ed un grande campione: al termine della prima giornata Ottavio tagliò il traguardo per secondo, ed indossò la maglia gialla nella seconda tappa. Il primo Tour de France del campione italiano si concluse con un fantastico secondo posto alle spalle del capitano della propria squadra, Henri Pelissier.

17th Tour de France - 1923
In his third year among the professionals, he run the Tour with the colors of the French Automoto. Even from the first stage it was clear that Ottavio Bottecchia was an unique and great champion: at the end of the first day Ottavio crossed the finish line in second position, and wore the yellow jersey in the second stage. The first Tour de France of the Italian champion ended with a fantastic second place, behind the captain of his team, Henri Pèllissier.

18° Tour de France - 1924
L'atleta rivelazione del Tour de France nel 1924 sorprese tutti i partecipanti, tagliando il traguardo per primo sin dalla prima tappa, conquistando la tanto ambita maillot jaune. Quell'anno non ci fu gara né storia per alcuno: Bottecchia si mise la maglia gialla alla prima tappa e non se la levò fino a Parigi, incoronandosi campione davanti a Frantz ed instaurando il primato di esser stato il primo atleta ad indossare la maglia gialla del Tour dalla prima all'ultima tappa.

PENDANT LE TOUR DE FRANCE CYCLISTE
Le " Miroir des Sports " paraît exceptionnellement deux fois par semaine, le MERCREDI et le SAMEDI
LE MIROIR DES SPORTS
PUBLICATION HEBDOMADAIRE ILLUSTRÉE, 68, RUE D'ENGHIEN, PARIS
A 25 KM. DU HAVRE : PE MÈNE DEVANT BOTTECCHIA, QUI GAGNERA LA 1re ÉTAPE DU TOUR DE FRANCE

18th Tour de France - 1924
The athlete revelation of the Tour de France on 1924, surprised all the participants being the first to cross the finish line since the first stage, winning the desired maillot jaune. That year there was no race, no history for nobody: Bottecchia wore the yellow jersey from the first stage and removed it in Paris, crowning himself as champion before Frantz and establishing the primate to be the first athlete to wear the yellow jersey from the first to the last stage of the Tour.

19° Tour de France - 1925
Dopo il trionfo assoluto del 1924, vinse il Tour de France anche l'anno successivo, nel 1925. In maglia gialla sin dalla prima tappa, Ottavio è salito sul gradino più alto del podio anche nella 6°, nella 7° e nella tappa conclusiva del Tour indossando la maillot dalla nona alla diciottesima tappa. Al traguardo di Parigi, Ottavio arrivò vincitore confermando il primo posto dell'anno precedente in classifica generale, davanti a Buysse ed a Aimo.

OTTAVIO BOTTECCHIA

San Martino di Colle Umberto 1 agosto 1894 - Gemona del Friuli 15 giugno 1927
San Martino di Colle Umberto 1st august 1894 - Gemona del Friuli 15th june 1927

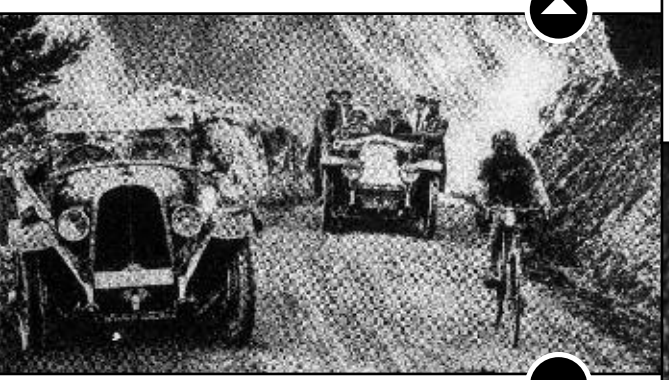

19th Tour de France - 1925
After the absolute triumph of 1924, he won the Tour de France the following year, on 1925. With the yellow jersey since the first stage, Ottavio got on the top step of the podium also in the 6th, in the 7th and in the last stage of the Tour wearing the maillot from the 9th to the 18th stage. When in Paris, Ottavio arrived as winner, confirming the first place of the previous year in the general classification, ahead of Buysse and Aimo.

BOTTECCHIA TEAMS

UtensilNord

Bottecchia dal 2013 è sponsor tecnico del team italiano UCI Continental UtensilNord. Lo spirito internazionale del brand Bottecchia si riflette in questo giovane team che giorno dopo giorno solca le state italiane e di tutto il mondo partecipando ad un calendario nazionale ed internazionale molto vasto conseguendo prestigiosi risultati. Con una visione tutta all'attacco delle corse, la Bottecchia ha supportato la squadra con la nuova SP9 team con un allestimento racing d'eccezione per una bici nata dalla collaborazione diretta con grandi campioni del ciclismo internazionale.

Since 2013 Bottecchia Cicli is the technical sponsor of UCI Continental UtensilNord team. The international spirit of Bottecchia brand sees himself in this young team, that day after day goes on the Italian and all the World streets, participating to an extended national and international calendar, reaching prestigious goals. Bottecchia decided to support the team with the new SP9 team, assembled with a racing equipment for a bicycle born from the direct collaboration with international cycling champions.

KM Bottecchia

La Bottecchia ha accompagnato nel 2013 gli atleti del team italiano KM Bottecchia, una delle squadre più promettenti del panorama nazionale mountain bike, con la Zoncolan 27,5" nata dalla collaborazione diretta con gli atleti professionisti. L'inclinazione agonistica e competitiva di Bottecchia Reparto Corse si riflette nella forza dei giovani Elite che hanno tagliato i traguardi delle principali competizioni nazionali ed europee ottenendo risultati d'eccezione.

On 2013 Bottecchia went together with the athletes of the Italian KM Bottecchia team, one of the most promising team of the national mountain bike panorama, with the Zoncolan 27,5", born from the direct collaboration with professional athletes. The agonistic and competitive inclination of Bottecchia Reparto Corse, is reflected in the strength of the young Elite, who passed the finish line of the main national and European competitions obtaining exceptional results.

Vpr
TensilNord
CAJA RURAL
vivelo
BOTTECCHIA

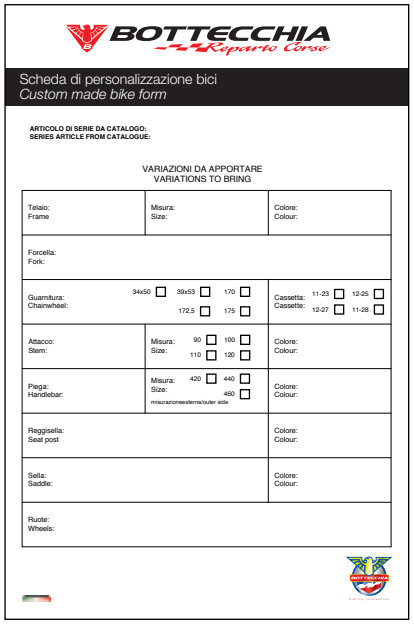
BOTTECCHIA Reparto Corse

Scheda di personalizzazione bici
Custom made bike form

ARTICOLO DI SERIE DA CATALOGO:
SERIES ARTICLE FROM CATALOGUE:

VARIAZIONI DA APPORTARE
VARIATIONS TO BRING

Telaio: Frame	Misura: Size:	Colore: Colour:
Forcella: Fork:		
Guarnitura: Chainwheel:	34x50 ☐ 39x53 ☐ 170 ☐ 172,5 ☐ 175 ☐	Cassetta: 11-23 ☐ 12-25 ☐ Cassetta: 12-27 ☐ 11-28 ☐
Attacco: Stem:	Misura: Size: 90 ☐ 100 ☐ 110 ☐ 120 ☐	Colore: Colour:
Piega: Handlebar:	Misura: Size: 420 ☐ 440 ☐ 460 ☐ misurazioneesterna/outer side	Colore: Colour:
Reggisella: Seat post		Colore: Colour:
Sella: Saddle:		Colore: Colour:
Ruote: Wheels:		

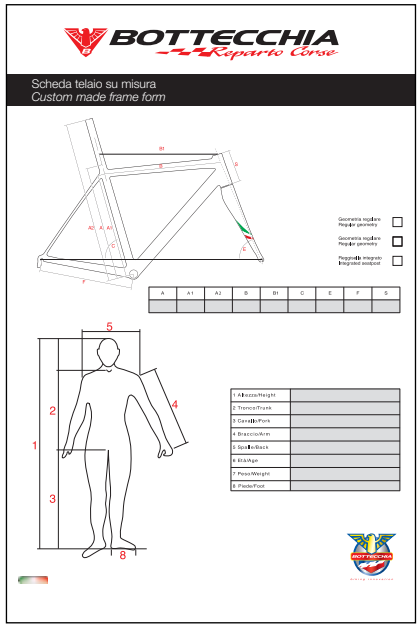
BOTTECCHIA Reparto Corse

Scheda telaio su misura
Custom made frame form

Geometria regolare / Regular geometry ☐
Geometria regolare / Regular geometry ☐
Reggisella integrato / Integrated seatpost ☐

A	A1	A2	B	B1	C	E	F	S

1 Altezza/Height	
2 Tronco/Trunk	
3 Coscia/Pure	
4 Braccio/Arm	
5 Spalle/Back	
6 Busto/Age	
7 Peso/Weight	
8 Piede/Foot	

Con Bottecchia è possibile personalizzare

Tutti i modelli della gamma Race Bottecchia Reparto Corse vengono prodotti su ordinazione, quindi il cliente può, qualora l'equipaggiamento base da noi proposto non soddisfi le proprie esigenze, modificare la bicicletta sostituendo le parti interessate. Le opzioni di variazione devono essere scelte tra gli equipaggiamenti di altri modelli del catalogo, seguendo le indicazioni riportate nella scheda seguente. **Vai su www.bottecchia.com e scarica la scheda di personalizzazione bici**

With Bottecchia is possible to personalize

All the models of Reparto Corse range are hand-made and produced on demand. For this reason the customer can modify some parts if the proposed basic equipment doesn't satisfy its needs.
The options which can be modified, have to be chosen between other Eequipments which are on the catalogue, by using the following sheet. **Download the custom made bike form on www.bottecchia.com**

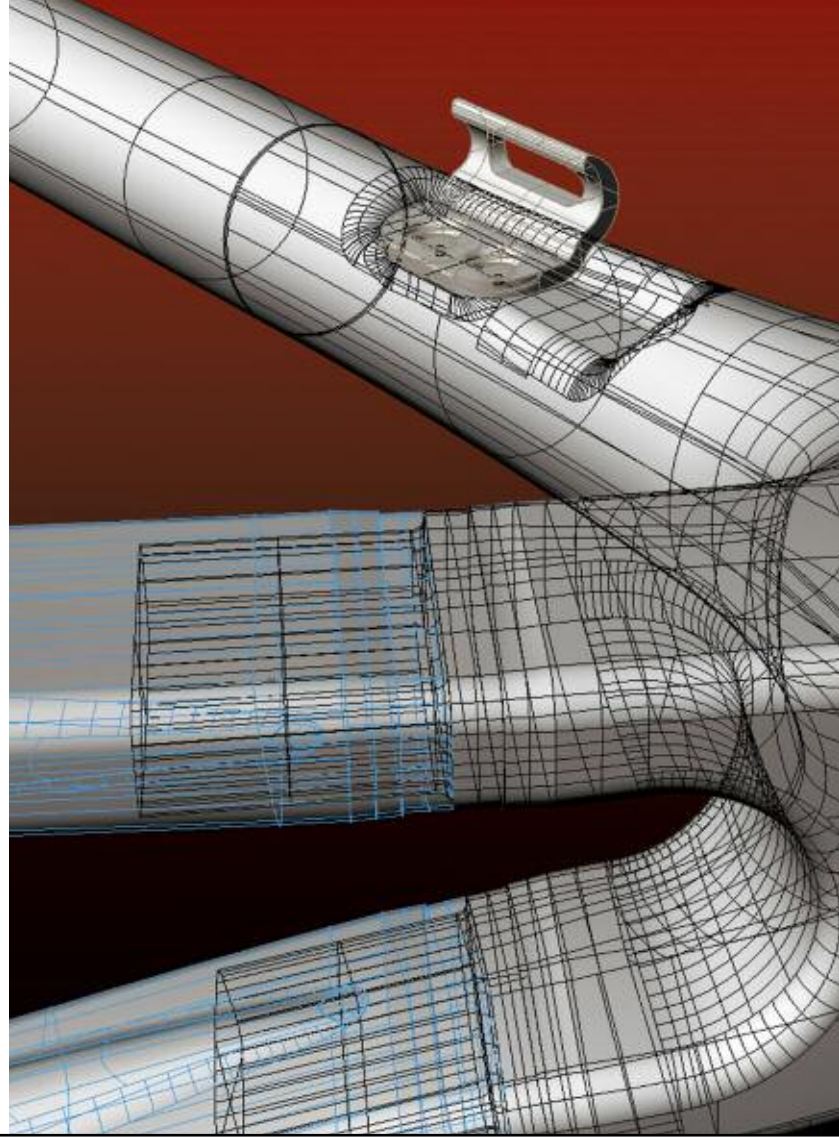

THT TAPERED HEAD TUBE

THT: Tapered Head Tube. Sterzo a diametro differenziato, 1" 1/8 sopra e 1"1/2 sotto. É la migliore soluzione tecnica per l'avantreno, massima precisione di guida e stabilità.

THT: Tapered Head Tube. Head tube with diameter 1" 1/8 up and 1"1/2 down. Is the best technical solution for the front end, improve stability and riding precision.

AFT AERODINAMIC FRAME TECHNOLOGY

AFT: Aerodinamic Frame Technology. Telaio progettato secondo studi e programmi di aerodinamica, uniti all'integrazione col telaio di alcuni componenti.

AFT: Aerodinamic Frame Technology. Frame designed according to aerodynamic studies and programs, together with the frame integration of some components.

FMC FULL CARBON MONOCOQUE

FMC: Full Carbon Monocoque. Telaio realizzato completamente in carbonio su stampo.

FMC: Full Carbon Monocoque. Frame made entirely of carbon fiber by mold.

USRS ULTRA SLIM REAR STAY

USRS: Ultra Slim Rear Stay. Con questo concetto si evidenzia la forma estremamente sottile dei foderi posteriori verticali i quali oltre che alleggerire il telaio, ne conferiscono, grazie alle caratteristiche di elasticità, un eccezionale comfort.

USRS: Ultra Slim Rear Stay. This concept highlights the extremely thin shape of the seatstays which as well as lighten the frame, give exceptional comfort thanks to the characteristics of elasticity.

DMMT DOUBLE MOLD MONOCOQUE TECHNOLOGY

DMMT: Double Mold Monocoque Technology. Con questa tecnica costruttiva dei telai in carbonio di ultima generazione vengono eliminate tutte le possibili imperfezioni interne. Questo è reso possibile da un supporto interno che mantiene stabile il processo di layup del carbonio. Il processo di compattazione delle fibre viene continuamente controllato durante la fase di "cottura" dal doppio stampo che permette la produzione a maggiori pressioni rispetto al tradizionale uso del "sacco di plastica" conferendo al prodotto finale una resistenza del 20% superiore ed un peso inferiore.

DMMT: Double Mold Monocoque Technology. With this construction technique of carbon frames of the latest generation are eliminated all possible internal imperfections. This is made possible by an internal support which maintains stable the layup process of carbon. The process of compaction of the fibers is continuously controlled during the "cooking" by the double mold, which allows the production to higher pressures than the traditional use of the "plastic bag" giving the final product a resistance 20% higher and a lower weight .

S120 N/MM STIFFNESS
S125 N/MM STIFFNESS

S120 / S125: test di rigidità il cui risultato esprime il rapporto tra forza applicata N (newton) e deformazione del telaio mm (millimetri). Più alto è questo dato, più rigido risulta il telaio.

S120 / S125: the Stiffness test result, shows the ratio between the applied power N (newton) and the frame distirtion in mm (millimeters). Much more high is this result, much more stiff will be the frame.

IDS INTEGRATED DYNAMIC SYSTEM

IDS: Integrated Dynamic System. Innovativo sistema integrato del reggisella che permette la regolazione dell'altezza della sella fino ad 80 mm.

IDS: Integrated Dynamic System. Innovative integrated system that permits to adjust the seat post up to 80 mm.

BCP BANDED CARBON PROCESS

BCP: Banded Carbon Process. Processo di produzione con la tecnica del tube to tube che conferisce doti indiscusse di rigidità e leggerezza. Tutto questo severamente PRODOTTO A MANO IN ITALIA.

BCP: Banded Carbon Process. Production process using the technique of tube to tube that gives the undisputed qualities of rigidity and lightness. All this severely PRODUCT HAND MADE IN ITALY.

IRC INTERNAL ROUTING CABLE

IRC: Internal Routing Cable. Sistema di passaggio dei cavi internamente nel telaio.

IRC: Internal Routing Cable. System cables internally in the frame.

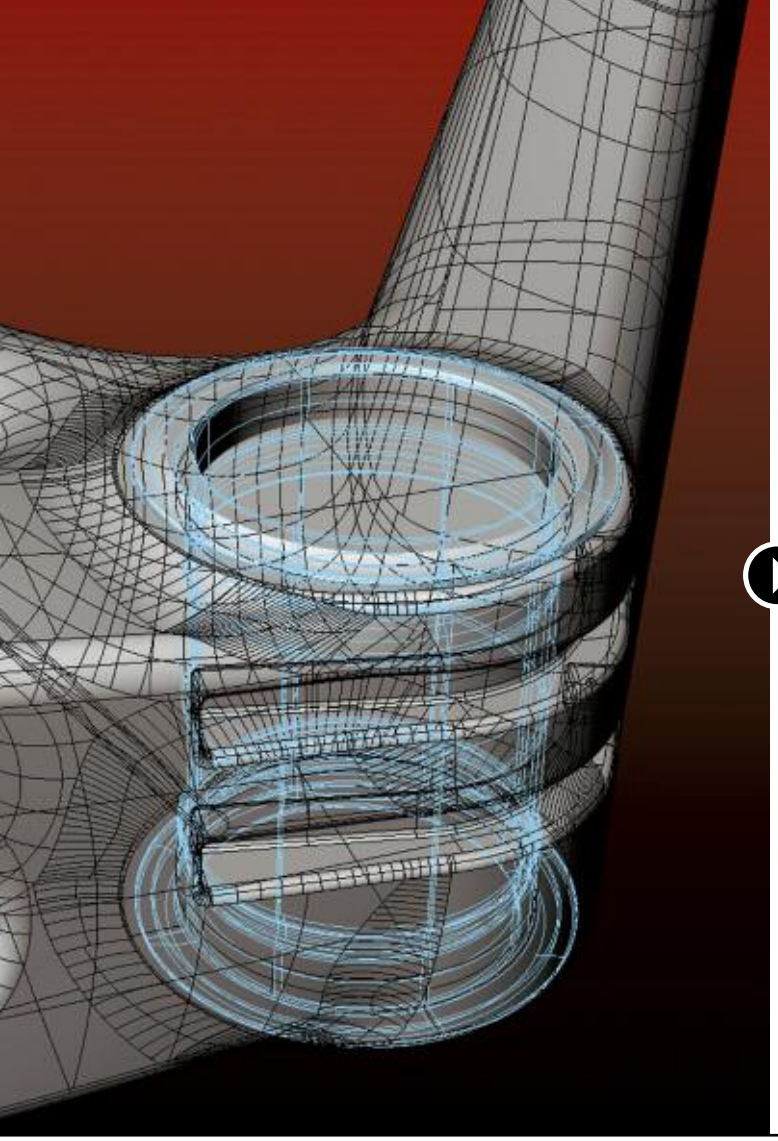

TECHNOLOGY AND DESIGN

L'anima racing delle creature Reparto Corse unisce ricerca ed innovazione, tecnologia e qualità, in telai altamente performanti e rigidi adatti alle competizioni più impegnative del mondo. Grazie alla collaborazione diretta con gli atleti dei team, il reparto Ricerca e Sviluppo Bottecchia dà vita a bici, sia da strada che mtb, che uniscono i materiali più innovativi e le tecniche in costante evoluzione ad un design italiano esclusivo per soddisfare le esigenze di tutti gli atleti. Vediamo sotto rappresentate le principali tecnologie applicate nella produzione 2014.

The racing soul of the Reparto Corse creatures, put together research and innovation, technology and quality, in high-performances and rigid frames suitable for the hardest competitions in the world. Thanks to the direct collaboration with the team athletes, the Research and Development department creates both racing bike and mtb, that mix the most innovative materials and techniques in constant evolution with an exclusive Italian design to satisfy the needs of all athletes. We see below the principals technologies applied into the 2014 production. We see below the principals technologies applied into the Bottecchia Reparto Corse production.

ASL ALUMINIUM SUPER LIGHT EV6

ASL: Aluminium Super Light EV6. Lega di alluminio serie 7000 estremamente leggera. Dopo essere stata trattata termicamente acquisisce eccezionali doti di rigidità e resistenza.

ASL: Aluminium Super Light EV6. 7000 series aluminum alloy extremely light. After being heat treated acquires exceptional qualities of rigidity and strength.

SWT SMOOTH WELDING TECHNOLOGY

SWT: Smooth Welding Technology. Saldatura speciale dei tubi in alluminio tale da rendere poco visibile la giunzione dei tubi.

SWT: Smooth Welding Technology. Special welding of aluminum tubes such as to make not visible the pipe joint.

ADB ALUMINIUM DOUBLE BUTTED 6061

ADB: Aluminium Double Butted. Lega di alluminio serie 6000 caratterizzata da buone doti di resistenza e ottima duttilità. Trattata termicamente acquisisce caratteristiche tecniche ideali per utilizzo in ambito ciclistico.

ADB: Aluminium Double Butted. 6000 series aluminum alloy characterized by good resistance and excellent ductility. Heat treated acquires technical characteristics are ideal for use in the field of cycling.

IPB INTEGRATED POSTMOUNT BRAKE

IPB: Integrated Postmount Brake. Attacco freno a disco posteriore integrato sul fodero orizzontale per una superiore tenuta del telaio in frenata.

IPB: Integrated Postmount Brake. Rear disc brake attack built into the chainstay for a better braking and stronger frame.

HPG HIGH PERFORMANCE GEOMETRY

HPG: High Performance Geometry. Geometria sviluppata per offrire le massime performance su telai mtb con ruote da 27,5" e 29".

HPG: High Performance Geometry. Geometry developed to offer maximum performance on frames mtb wheels with 27.5 "and 29".

RSP REAR SUSPENSION PROACTIVE

RSP: Rear Suspension Proactive. Sistema di sospensione posteriore che risulta sempre efficiente sia in frenata che in pedalata. È studiata per mantenere invariata la lunghezza della catena in fase ammortizzante evitando così problemi alla trasmissione.

RSP: Rear Suspension Proactive. Rear suspension system which is always efficient both in braking which in pedaling. Designed to maintain unchanged the chain length in phase damping thus avoiding transmission problems.

BHF BOTTECCHIA HYDROFORMED FRAME

BHF: Bottecchia Hydriformed Frame. Tubi in alluminio di forme complesse che aumentano la resistenza della struttura, ottenuti mediante un delicato processo di formatura idraulica.

BHF: Bottecchia Hydriformed Frame. Aluminum tubes of complex shapes that increase the resistance of the structure, obtained through a delicate process of hydraulic forming.

BCG BOTTECCHIA COMPETITION GEOMETRY

BCG: Bottecchia Competition Geometry. Tutta l'esperienza del Reparto Corse concentrata nello sviluppo e progettazione di prodotti professionali.

BCG: Bottecchia Competition Geometry. All the experience of the Racing Department focused in the development and design professional products.

RACE XPERIENCE

Me, and my EMME 695 on the road

“L’esperienza con questa bici è pazzesca”

“My experience with this bike is amazing”

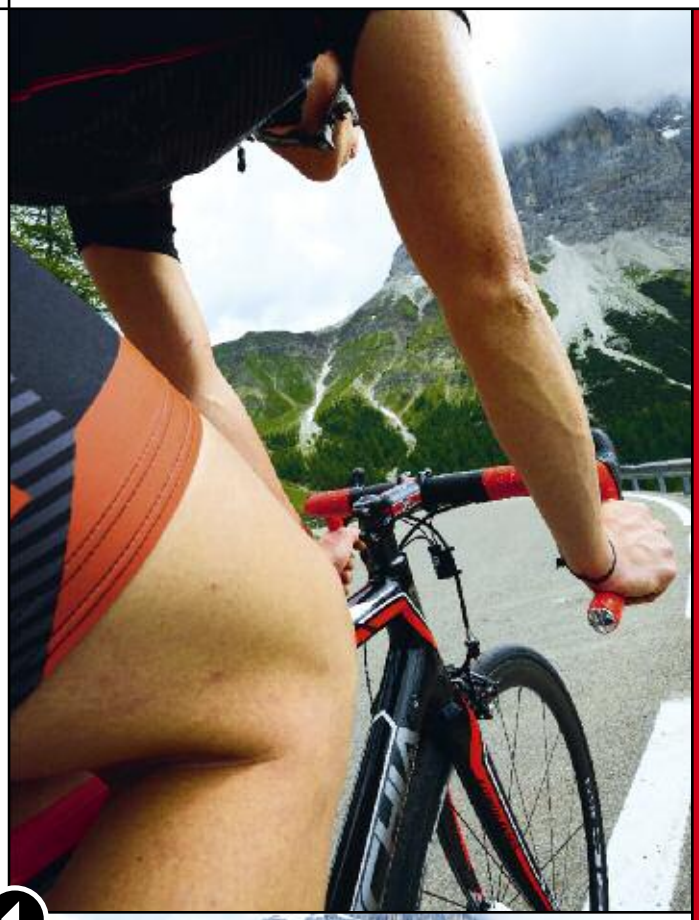

“In sella alla Emme 695 non conosco più limiti. Il telaio mi ha conquistato alla prima pedalata. Con la sua straordinaria leggerezza, la sua rigidità ineguagliabile e l’eccezionale resistenza ogni pedalata esprime tutta la mia forza come se fosse un prolungamento della mia gamba. È la creatura Bottecchia che unisce tecnologia, design, comfort, performance ed emozioni sempre vive nel tempo! Con la Emme 695 si entra in una dimensione nuova dalla quale non si torna più indietro.”

Federico Rocchetti
Team UCI UTENSILNORD

“When I ride the Emme 695, I have no more limits. The frame won me over since the first push on the pedals. With its extraordinary lightness and its incomparable rigidity and the exceptional resistance, every ride expresses all my strength as it was an extension of my leg. It’s the Bottecchia creature, that mix technology, design, comfort, performance and emotions always alive! With the Emme 695 you enter in a new dimension from which you will never come back.”

Federico Rocchetti
Team UCI UTENSILNORD

EMME

COMPLETAMENTE FATTO A MANO IN ITALIA.

La perfezione nel Reparto Corse ha ormai un nome consolidato: Emme 695. La maestria e l'esperienza della scuola telaistica italiana trovano completa espressione in questo progetto che nasce dell'evoluzione di uno dei telai più completi al mondo, l'Emme2. Esperienza, studio e artigianalità sono le parole chiave che segnano lo sviluppo esponenziale delle caratteristiche tecniche e tecnologiche che fanno di questo telaio uno dei più performanti mai realizzati. L'eccellenza del Made in Italy si mostra qui in tutto il suo splendore, con risultati di altissimo livello che solo il sapere e le competenze italiane sono in grado di garantire. Lo studio continuo e la costante ricerca della perfezione hanno portato ad una rifinitura minuziosa del telaio, che tocca oggi un'efficienza mai raggiunta prima.
Interamente fatto a mano, il telaio in carbonio fasciato Bonded Carbon Process, sintetizza in soli 695 grammi resistenza, leggerezza e rigidità. Con un rapporto peso/rigidità pari a 120 N/mm l'Emme 695 assicura la massima resa anche sotto sforzo continuo, esprimendo al meglio le potenzialità di un frame unico e inimitabile. Quando si arriva ad apprezzare questo prodotto si entra in una dimensione dalla quale non si torna più indietro.

TOTALLY HAND MADE IN ITALY.

The perfection in Reparto Corse already has a consolidated name: Emme 695. The craftsmanship and the experience of Italian school of handmade frames, completely express themselves in this project, that is born from the evolution of one of most completed frame in the world, Emme2. Experience, study and handcraft are the key words that represent the great development of technical e technological characteristics, that make this frame one of the most high performance never made before. The excellence of Made in Italy shows here all its splendor, with extremely high results that only the Italian knowledge is able to guarantee. The continuous study and the constant research of perfection led up to an accurate finishing of the frame, that reaches today an efficiency never had before. Totally handmade, the frame with carbon bonded tubes includes in only 695 grams, strength, lightness and stiffness. With a ratio of 120 N/mm, the Emme695 assures the maximum performance also with a continuous stress, expressing the potentialities of this unique and inimitable frame. When you start to appreciate this product, you enter into a dimension from which you can't come back.

BOTTECCHIA
EMME695 FRAME

SIZE: 48
WEIGHT: 695 g

LOAD (N)	400
STANDARD (N/mm)	100
STIFFNESS (N/mm)	120
STD DEFORMATION (mm)	4.0
DEFORMATION (mm)	3.4

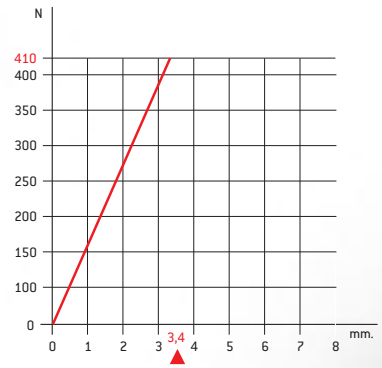

695

695g DI PRESTAZIONI
695g FOR PERFORMANCE

peso riferito al telaio non verniciato taglia M
frame weight no painted size M

BOTTECCHIA Reparto Corse

EMME 695

PESO TELAIO 695g
NON VERNICIATO, TAGLIA M

WEIGHT FRAME 695g
NO PAINTED, SIZE M

75M EMME 695
SUPER RECORD EPS
ELECTRONIC 22S

PESO 6,15 Kg senza pedali taglia M
WEIGHT 6,15 Kg without pedals size M

COLOUR **c69** Carbonio rosso fluo
Carbon red fluo

HAND MADE IN ITALY · FMC FULL CARBON MONOCOQUE · S120 N/MM STIFFNESS · USRS ULTRA SLIM REAR STAY · IRC INTERNAL ROUTING CABLE · THT TAPERED HEAD TUBE · BCP BANDED CARBON PROCESS

75S EMME 695
SHIMANO DURA ACE 22 S

PESO 6,45 Kg senza pedali taglia M
WEIGHT 6,45 Kg without pedals size M

COLOUR **c70** Carbonio giallo fluo opaco
Matt carbon jellow fluo

TELAIO CONSIGLIATO PER ATLETI DI PESO FINO A KG 85.

EMME 695 DI SERIE
Questo telaio è disponibile di serie:
• 5 taglie sloping
• Con reggisella normale
• Movimento PRESS FIT 386.

EMME 695 SU RICHIESTA
Questo telaio si può avere su richiesta:
• Su misura (vedi scheda misure a pag.6)
• Con tutti i tipi di movimento
• Con reggisella normale.

LA PREDISPOSIZIONE PER L'ELETTRONICO VIENE COMUNQUE FATTA SU RICHIESTA SPECIFICA SHIMANO O CAMPAGNOLO.

SUGGESTED FOR ATHLETHES UNTIL 85 KG WEIGHT.

EMME 695 STANDARD
This frame is available as standard in:
• 5 sloping size
• Normal seat post
• BB PRESS FIT 386

EMME695 ON DEMAND
You can have this frame on demand:
• Customized size (see customized table pag.6)
• With normal seat post
• With all kind of BB set

ANYWAY THE ARRANGEMENT FOR DI2 ELECTRONIC SHIMANO AND CAMPAGNOLO EPS IS ON DEMAND.

ALLESTIMENTI | EQUIPMENTS

75F **EMME 695** Campagnolo Athena EPS Electronic 22s
75G **EMME 695** Campagnolo Chorus 22s
75L **EMME 695** Super Record 22s
75M **EMME 695** Super Record EPS Electronic 22s
75R **EMME 695** Shimano Ultegra Di2 Electronic 22s
75S **EMME 695** Shimano Dura Ace 22s
75T **EMME 695** Shimano Dura Ace Di2 Electronic 22s

KT 75	Kit Telaio EMME 695 / Frame Kit EMME 695
TELAIO FRAME	Carbonio DDA 1K costruito a mano fasciato, forcellini intercambiabili in alu cnc. DDA 1K carbon banded hand made alu cnc dropout.
MOVIMENTO BB	PressFit 386. Su richiesta: BB30/BSA. PressFit 386. On demand: BB30/BSA.
STERZO HEADTUBE	Integrato 1" 1/8 sopra e 1" 1/2 sotto 1" 1/8 integrated up and 1" 1/2 down
FORCELLA FORK	Columbus monoscocca super light canotto conico da 1" 1/2 peso 295g Monocoque Columbus Super light tapered steerer 1" 1/2 weight 295g
COLORI COLOURS	c69 Carbonio rosso fluo - c70 Carbonio giallo fluo opaco c69 Carbon red fluo - c70 Matt carbon jellow fluo
PESO WEIGHT	Taglia M grezzo 695g Size M row 695g

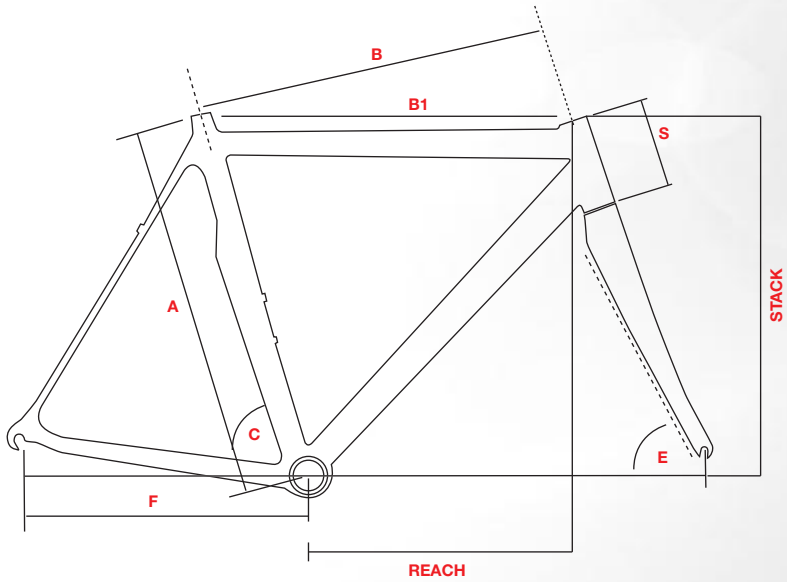

SIZE	A	B	B1	C	E	F	S	STACK	REACH
44	440	503	520	74,5°	71,5°	400	115	509	377
48	480	523	540	73,5°	72,5°	405	130	527	383
51	510	539	555	73°	73°	408	155	554	385
54	540	556	570	73°	73°	408	170	569	396
57	570	573	585	72,5°	73,5°	410	190	589	400

BOTTECCHIA Reparto Corse

EMME

Sempre rigorosamente Made in Italy il telaio Emme2 in carbonio viene prodotto attraverso il processo di fasciatura Bonded Carbon Process, l'unica tecnica che rende possibile la creazione di un telaio personalizzato sia dal punto di vista geometrico che estetico. Le tubazioni in Carbonio Toray HHM-M55J ad alto modulo ed altissima resistenza, sono prodotte in Italia su specifiche Bottecchia. Le caratteristiche tipiche di questo telaio come peso minimo, altissima resistenza e rigidità ottimale permettono di sfruttare al massimo la potenza impiegata, ottimizzando le performance, e rendendo Emme2 un telaio destinato ad uso professionale. Per il 2014 proponiamo questo straordinario telaio con un restyling estetico ed alcuni ritocchi sulla finitura dei passaggi dei cavi, con la predisposizione per i nuovi gruppi elettronici ed impianti freno a disco. Il continuo sviluppo e la maturità raggiunta da questo telaio ci spinge a definirlo con orgoglio uno dei più performanti al mondo.

Always and strictly Made in Italy, the Emme2 carbon frame is made with the Bonded Carbon Process, the only technique that makes the creation of a customized frame possible for geometric characteristics. Toray Carbon HHM-M55J tubes in hi module and high resistance are produced in Italy on Bottecchia's specifications. The main characteristics of this frame are minimum weight, very high resistance and optimal stiffness, and they allow to exploit at most the power used, optimizing the performance and making Emme2 a frame for professional use. For 2014 we propose this extraordinary frame with a new esthetic restyling and some retouching on the finishing of internal cables, with the configuration for new electronic groups and disk brake plants. The continuous development and the maturity reached by this frame, let us define it with pride, one of the highest-performance in the world.

2

BOTTECCHIA Reparto Corse

EMME 2

70L EMME 2
SUPER RECORD 22S

PESO 6,45 Kg senza pedali taglia M
WEIGHT 6,45 Kg without pedals size M

COLOUR **c75** Carbonio verde fluo
Carbon green fluo

HAND MADE IN ITALY · FMC FULL CARBON MONOCOQUE · S125 N/MM STIFFNESS · USRS ULTRA SLIM REAR STAY · IRC INTERNAL ROUTING CABLE · THT TAPERED HEAD TUBE · BCP BANDED CARBON PROCESS

EMME 2 DI SERIE
Questo telaio è disponibile di serie:
• 5 taglie sloping
• Con reggisella normale
• Movimento BSA.

EMME 2 SU RICHIESTA
Questo telaio si può avere su richiesta:
• Su misura (vedi scheda misure a pag.6)
• Con tutti i tipi di movimento
• Con reggisella normale o integrato
• In versione Road Disk da allestire con freni a disco

LA PREDISPOSIZIONE PER L'ELETTRONICO VIENE COMUNQUE FATTA SU RICHIESTA SPECIFICA SHIMANO O CAMPAGNOLO.

EMME 2 STANDARD
This frame is available as standard in:
• 5 sloping size
• Normal seat post
• BSA BB set

EMME 2 ON DEMAND
You can have this frame:
• Customized size (see customized table pag.6)
• With normal or integrated seat post
• With all kind of BB set
• With road disk version

ANYWAY THE ARRANGEMENT FOR DI2 ELECTRONIC SHIMANO AND CAMPAGNOLO EPS IS ON DEMAND.

ALLESTIMENTI | EQUIPMENTS

70E **EMME 2** Campagnolo Athena 22s
70F **EMME 2** Campagnolo Athena EPS Electronic 22s
70G **EMME 2** Campagnolo Chorus 22s
70L **EMME 2** Super Record 22s
70M **EMME 2** Super Record EPS Electronic 22s
70Q **EMME 2** Shimano Ultegra 22s
70R **EMME 2** Shimano Ultegra Di2 Electronic 22s
70S **EMME 2** Shimano Dura Ace 22s
70T **EMME 2** Shimano Dura Ace Di2 Electronic 22s

KT 70	Kit Telaio EMME 2 / Frame Kit EMME 2
TELAIO FRAME	Carbonio DDA 3K costruito a mano fasciato, forcellini intercambiabili in alu cnc DDA 3K carbon banded hand made alu cnc dropout
MOVIMENTO BB	BSA 68mm. Su richiesta: BB30/PF386 BSA 68 mm. On demand: BB30/PF386
STERZO HEADTUBE	Integrato 1" 1/8 sopra e 1" 1/2 sotto 1" 1/8 integrated up and 1" 1/2 down
FORCELLA FORK	carbonio monoscocca 3k super light con cannotto conico 1"1/2 peso 360g Monocoque carbon 3k super rlight tapered steerer 1" 1/2 weight 360g
COLORI COLOURS	c68 Carbonio rosso fluo opaco - c75 Carbonio verde fluo - c80 Verde bianco rosso c68 Matt carbon red fluo - c75 Carbon green fluo - c80 Green white red
PESO WEIGHT	Taglia M grezzo 900g Size M row 900g

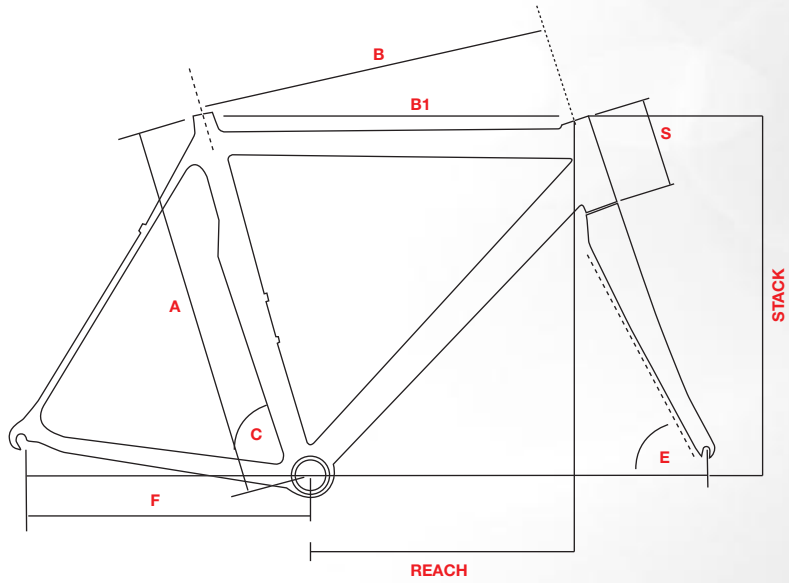

SIZE	A	B	B1	C	E	F	S	STACK	REACH
44	440	503	520	74,5°	71,5°	395	115	509	377
48	480	523	540	73,5°	72,5°	400	130	527	383
51	510	539	555	73°	73°	402	155	554	385
54	540	556	570	73°	73°	402	170	569	396
57	570	573	585	72,5°	73,5°	404	190	589	400

BOTTECCHIA Reparto Corse

EMME 2

70T EMME 2
SHIMANO DURA ACE
DI2 ELECTRONIC 22S

PESO 6,60 Kg senza pedali taglia M
WEIGHT 6,60 Kg without pedals size M

COLOUR **c80** Verde bianco rosso
Green white red

70F EMME 2

CAMPAGNOLO ATHENA
EPS ELECTRONIC 22S

PESO 7,50 Kg senza pedali taglia M
WEIGHT 7,50 Kg without pedals size M

COLOUR **c68** Carbonio rosso fluo opaco
Matt carbon red fluo

SP9 SUPERNOVA

65G SP9 SUPERNOVA
CAMPAGNOLO CHORUS 22S

PESO 7,40 Kg senza pedali taglia M
WEIGHT 7,40 Kg without pedals size M

COLOUR **c09** Carbonio opaco
Matt carbon

FMC FULL CARBON MONOCOQUE · AFT AERODINAMIC FRAME TECHNOLOGY · S120 N/MM STIFFNESS · DMMT DOUBLE MOLD MONOCOQUE TECHNOLOGY · THT TAPERED HEAD TUBE · IDS INTEGRATED DYNAMIC SYSTEM

ALLESTIMENTI | EQUIPMENTS

65E **SP9 SUPERNOVA** Campagnolo Athena 22s
65F **SP9 SUPERNOVA** Campagnolo Athena EPS Electronic 22s
65G **SP9 SUPERNOVA** Campagnolo Chorus 22s
65L **SP9 SUPERNOVA** Super Record 22s
65M **SP9 SUPERNOVA** Super Record EPS Electronic 22s
65Q **SP9 SUPERNOVA** Shimano Ultegra 22s
65R **SP9 SUPERNOVA** Shimano Ultegra Di2 Electronic 22s
65S **SP9 SUPERNOVA** Shimano Dura Ace 22s
65T **SP9 SUPERNOVA** Shimano Dura Ace Di2 Electronic 22s

Utilizzato per la stagione 2013 dal Team Pro Continental UtenisilNord, questo straordinario telaio continua a tagliare i traguardi delle principali competizioni del mondo. Per il 2014 abbiamo realizzato un restyling grafico di grande effetto per continuare a stupire grazie ad un design racing che si unisce alla raffinata tecnica costruttiva Double Monocoque Mould Technology. Soluzioni tecniche e concetti innovativi si esprimono in questo telaio come il reggisella IDS con regolazione fino ad 80 mm, lo sterzo THT ed i forcellini in carbonio rivestiti in alluminio. Doti di grande resistenza, aerodinamica e rigidità lo confermano un prodotto moderno ed esclusivo, adatto per le competizioni.

Used for the 2013 season by the Pro Continental UtenisilNord Team, this extraordinary frame continues to cross the finishing line of the principal competitions of the world. For 2014 we realized an impressive graphic restyling in order to continue to surprise, thanks to a racing design united with the refined production technique, Double Monocoque Mould Technology. In this frame you can find new technical solutions and innovative concepts, as the IDS seat post with regulation until 80 mm, the THT headset and the carbon hangers with aluminum protections. The great resistance, aerodynamic and stiffness confirm it as a modern and exclusive product, suitable for competitions.

KT 65	Kit Telaio SP9 SUPERNOVA / Frame Kit SP9 SUPERNOVA
TELAIO FRAME	Carbonio monoscocca 1k reggisella semi integrato IDS, forcellini in carbonio Monocoque carbon 1k with semi integrated seatpost IDS, carbon dropouts
MOVIMENTO BB	BSA 68 mm BSA 68 mm
STERZO HEADTUBE	Integrato 1" 1/8 sopra e 1" 1/2 sotto 1" 1/8 integrated up and 1" 1/2 down
FORCELLA FORK	carbonio monoscocca 1k super light con cannotto conico 1"1/2 peso 360g Monocoque carbon 1k super rlight tapered steerer 1" 1/2 weight 360g
COLORI COLOURS	c09 carbonio opaco - c77 Carbonio arancio fluo - c72 Carbonio giallo fluo c09 Matt carbon - c77 Carbon orange fluo - c72 Carbon yellow fluo
PESO WEIGHT	Taglia M grezzo con reggisella 1.200g Size M row with seatpost 1.200g

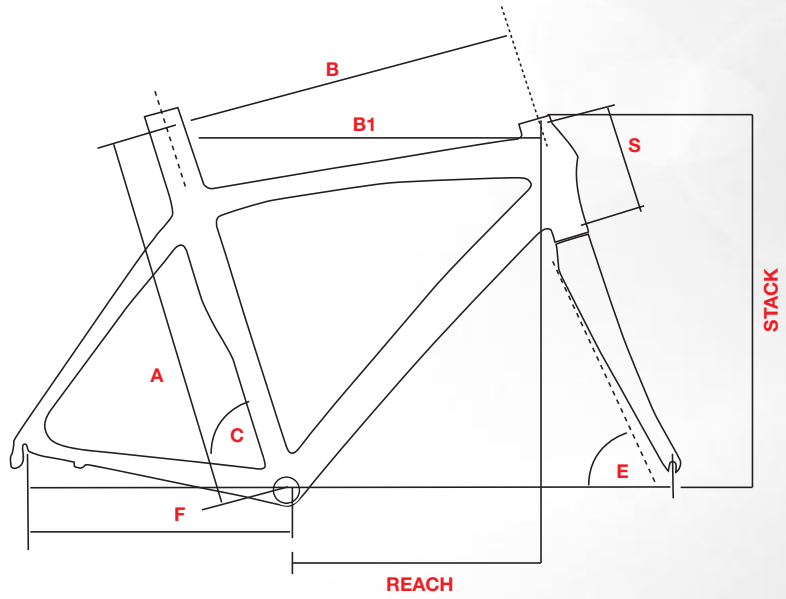

SIZE	A	B	B1	C	E	F	S	STACK	REACH
44	540	513	530	74°	72°	408	125	523	380
48	580	530	547	73,5°	72,5°	408	140	539	387
51	610	543	559	73°	73°	408	155	555	389
54	640	561	575	73°	73°	408	170	569	401
57	670	578	590	72,5°	73,5°	408	190	590	404

BOTTECCHIA Reparto Corse

SP9 SUPERNOVA

65Q SP9 SUPERNOVA
SHIMANO ULTEGRA 22S

PESO 7,90 Kg senza pedali taglia M
WEIGHT 7,90 Kg without pedals size M

COLOUR **c77** Carbonio arancio fluo
Carbon orange fluo

65L SP9 SUPERNOVA
SUPER RECORD 22S

PESO 7,15 Kg senza pedali taglia M
WEIGHT 7,15 Kg without pedals size M

COLOUR **c72** Carbonio giallo fluo
Carbon yellow fluo

CON OPZIONE RUOTE FULCRUM RED WIND
WITH OPTION FULCRUM RED WIND WHEELS

SUPER 8AVIO

60E SUPER 8AVIO
CAMPAGNOLO ATHENA 22S

PESO 7,80 Kg senza pedali taglia M
WEIGHT 7,80 Kg without pedals size M

COLOUR **c70** Carbonio giallo fluo opaco
Matt carbon yellow fluo

USRS ULTRA SLIM REAR STAY

DMMT DOUBLE MOLD MONOCOQUE TECHNOLOGY

THT TAPERED HEAD TUBE

IRC INTERNAL ROUTING CABLE

AFT AERODINAMIC FRAME TECHNOLOGY

60Q SUPER 8AVIO
SHIMANO ULTEGRA 22S

PESO 8,00 Kg senza pedali taglia M
WEIGHT 8,00 Kg without pedals size M

COLOUR **c34** Carbonio blu opaco
Matt carbon blue

La Super 8Avio si conferma una bici estremamente versatile, dalla guida facile e fluida. Un mezzo leggero dal carattere reattivo e corsaiolo sorprendentemente nascosto da un comfort inaspettato. Le caratteristiche tecniche e strutturali riprendono il concetto “Aerodinamic Frame Technology” che ci ha permesso di realizzare un telaio perfetto in ogni situazione adatto ad ogni approccio, in grado di soddisfare le esigenze dell’agonista evoluto dedito ad attività di medio/lungo percorso.
Rinnovato nella grafica e nei colori si segnala la compatibilità della Super 8Avio sia con gruppi meccanici che elettronici. Disponibile in 2 colori e 5 taglie.

Super8avio proves itself to be extremely versatile, with an easy and fluid drive. It is a light vehicle with a reactive and racing nature, surprisingly hidden by an unexpected comfort. The technical and structural characteristics recall the “Aerodinamic Frame Technology” concept, that allowed us to create a perfect frame suitable to every situation, and able to satisfy the needs of advanced athletes, committed to medium/long races. With a restyling in graphics and colors, you can see the compatibility both with mechanical and electronics groups.

ALLESTIMENTI | EQUIPMENTS

60B **SUPER 8AVIO** Campagnolo Veloce Mix 20s
60E **SUPER 8AVIO** Campagnolo Athena 22s
60F **SUPER 8AVIO** Campagnolo Athena EPS Electronic 22s
60G **SUPER 8AVIO** Campagnolo Chorus 22s
60L **SUPER 8AVIO** Super Record 22s
60N **SUPER 8AVIO** Shimano 105 Mix 20s
60P **SUPER 8AVIO** Shimano Ultegra Mix 22s
60Q **SUPER 8AVIO** Shimano Ultegra 22s
60R **SUPER 8AVIO** Shimano Ultegra Di2 Electronic 22s
60S **SUPER 8AVIO** Shimano Dura Ace 22s

KT 60	Kit Telaio SUPER 8AVIO / Frame Kit SUPER 8AVIO
TELAIO FRAME	Carbonio Toray 3k monoscocca Toray 3k carbon monocoque
MOVIMENTO BB	BB30 con addattatore per BSA BB30 with adapter for BSA
STERZO HEADTUBE	Integrato 1" 1/8 sopra e 1" 1/2 sotto 1" 1/8 integrated up and 1" 1/2 down
FORCELLA FORK	Carbonio monoscocca 3k con cannotto conico 1" 1/2 peso 380gr. Monocoque carbon 3k tapered steerer 1" 1/2 weight 380g
COLORI COLOURS	c34 Carbonio blu opaco - c70 Carbonio giallo fluo opaco c34 Matt carbon blue - c70 Matt carbon yellow fluo
PESO WEIGHT	Taglia M grezzo 920g Size M row 920g

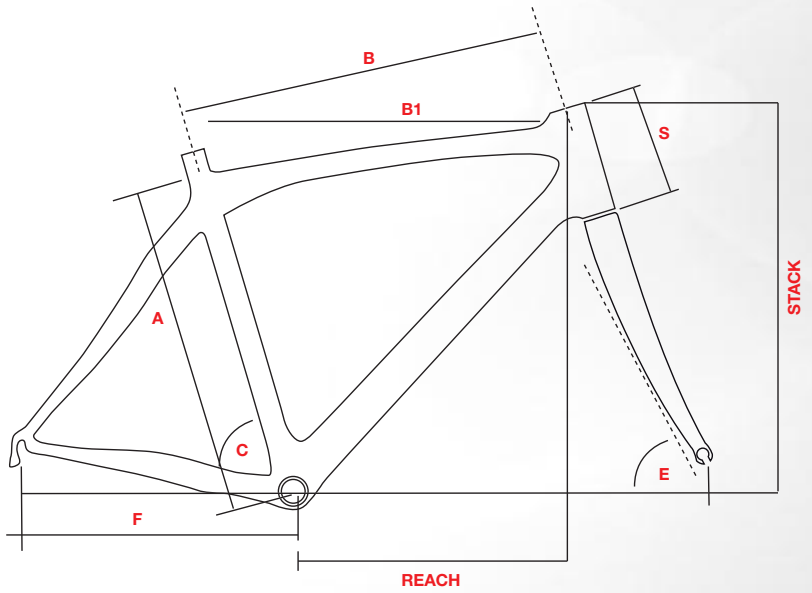

SIZE	A	B	B1	C	E	F	S	STACK	REACH
44	440	503	520	74,5°	71,5°	400	115	512	378
48	480	523	540	73,5°	72,5°	405	130	529	383
51	510	539	555	73°	73°	408	155	555	385
54	540	556	570	73°	73°	408	170	569	395
57	570	573	585	72,5°	73,5°	410	190	590	399

BOTTECCHIA Reparto Corse

8AVIO

55E 8AVIO
CAMPAGNOLO ATHENA 22S

PESO 8,25 Kg senza pedali taglia M
WEIGHT 8,25 Kg without pedals size M

COLOUR **c32** Carbonio rosso
Carbon red

55P 8AVIO
SHIMANO ULTEGRA MIX 22S

PESO 8,60 Kg senza pedali taglia M
WEIGHT 8,60 Kg without pedals size M

COLOUR **c34** Carbonio blu opaco
Matt carbon blue

Rappresenta l'entry level Bottecchia nella gamma delle bici da corsa in carbonio. Grazie al suo design ricercato ed alle sue finiture di ottimo livello risulta una soluzione di alto livello tecnico alla portata di tutti. Super collaudata, sia nelle competizioni che in campo amatoriale, la 8Avio si contraddistingue per la straordinaria guidabilità e resistenza con un peso appena sopra i 1000 grammi che ne fa un riferimento di assoluto prestigio.

It represents the Bottecchia entry level in carbon racing bike range. Thanks to its refined design and its high level finishing touches, it is a great technical solution suitable for all. Over-tested both in amateur and professional competitions, the 8Avio is identified for its extraordinary driving comfort and resistance, with a weight just over 1000 grams, that makes it a prestigious reference point.

55N 8AVIO
SHIMANO 105 MIX 20S

PESO 8,60 Kg senza pedali taglia M
WEIGHT 8,60 Kg without pedals size M

COLOUR **c77** Carbonio arancio fluo
Carbon orange fluo

ALLESTIMENTI | EQUIPMENTS

55B **8AVIO** Campagnolo Veloce Mix 20s
55E **8AVIO** Campagnolo Athena 22S
55N **8AVIO** Shimano 105 Mix 20s
55P **8AVIO** Shimano Ultegra Mix 22s
55Q **8AVIO** Shimano Ultegra 22s

KT 55	Kit Telaio 8AVIO / Frame Kit 8AVIO
TELAIO FRAME	Carbonio Toray 12k monoscocca Toray 12k carbon monocoque
MOVIMENTO BB	BSA 68mm BSA 68mm
STERZO HEADTUBE	Integrato 1" 1/8 Integrated 1" 1/8
FORCELLA FORK	Carbonio 12k con cannotto alu 1" 1/8 peso 480g Carbon 12k alu steerer 1" 1/8 weight 480g
COLORI COLOURS	c34 Carbonio blu opaco - c32 Carbonio rosso - c77 Carbonio arancio fluo c34 Matt carbon blue - c32 Carbon red - c77 Carbon orange fluo
PESO WEIGHT	Taglia M grezzo 1.040g Size M row 1.040g

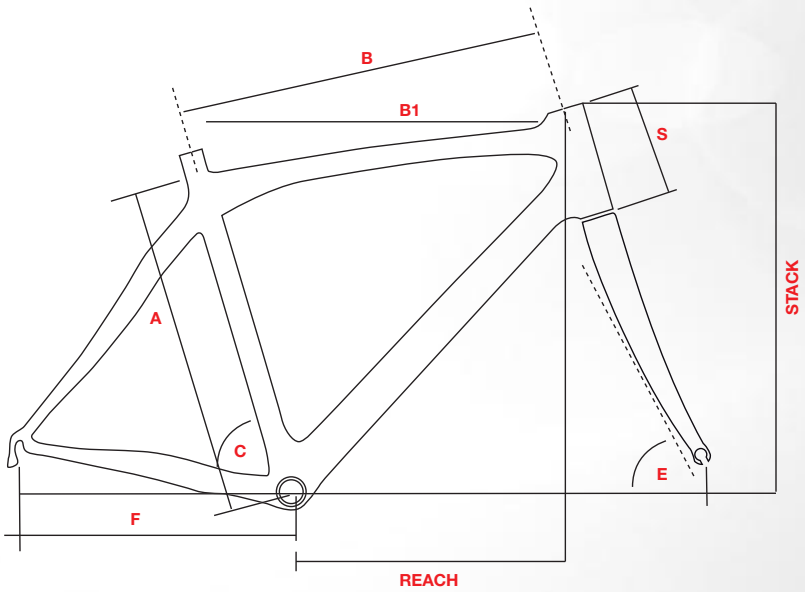

SIZE	A	B	B1	C	E	F	S	STACK	REACH
44	440	510	530	74°	72°	408	125	525	377
48	480	526	547	73,5°	72,5°	408	145	546	380
52	520	550	570	73°	73°	408	165	565	396
56	560	568	590	72,5°	73,5°	408	190	591	403

BOTTECCHIA Reparto Corse

DUELLO

52B DUELLO
CAMPAGNOLO VELOCE MIX 20S

PESO 9,40 Kg senza pedali taglia M
WEIGHT 9,40 Kg without pedals size M

COLOUR **c52** Bianco rosso nero
White red black

ASL ALUMINIUM SUPER LIGHT EV6

SWT SMOOTH WELDING TECHNOLOGY

BHF BOTTECCHIA HYDROFORMED FRAME

THT TAPERED HEAD TUBE

ALLESTIMENTI | EQUIPMENTS

52U DUELLO Shimano Sora Mix 18s
52A DUELLO Campagnolo Xenon Mix 20s
52B DUELLO Campagnolo Veloce Mix 20s
52N DUELLO Shimano 105 Mix 20s

52N DUELLO

105 MIX 20V

PESO 9,40 Kg senza pedali taglia M
WEIGHT 9,40 Kg without pedals size M

COLOUR **c38** Nero giallo fluo opaco
Matt black yellow fluo

La Duello rappresenta il telaio perfetto per quella fascia di mercato in continua espansione rappresentato dagli appassionati che iniziano ad intraprendere questo sport. Molto curata la parte tecnica, in particolare lo sterzo differenziato da 1”1/8 sopra e 1”1/2 sotto, con relativa forcella in carbonio con cannotto in alluminio. Le saldature sono di tipo SWT, praticamente invisibili, da far sembrare il telaio in carbonio. Nuovo il disegno dei forcellini in 3D resi ancor più leggeri. La lega di alluminio è l’ASL EV6 a triplo spessore per un peso di 1400 grammi.
Disponibile in due colorazioni e 6 taglie con geometria leggermente sloping.

Duello represents the perfect frame for the always bigger number of amateur cyclists who start to practice this sport. The technical part is really well-finished, in particular the differentiated head tube (1”1/8 up and 1”1/2 down),with related carbon fork and aluminum blade. The SWT welding are quite invisible, so the frame seems to be carbon made. The 3D design of the hangers is brand new, so they are even lighter now. The aluminum alloy is the ASL EV6, with triple butted and a weight of 1400 grams.
This model is available in two colors and 6 sloping sizes.

KT 52	Kit Telaio DUELLO / Kit Telaio DUELLO
TELAIO FRAME	Alluminio X6 a doppio spessore idroformato Hidroformed aluminium X6 double butted
MOVIMENTO BB	BSA 68MM BSA 68mm
STERZO HEADTUBE	Integrato 1" 1/8 sopra 1" 1/2 sotto Integrated 1" 1/8 up 1" 1/2 down
FORCELLA FORK	Carbonio UD con cannotto alu conico 1" 1/8 - 1"1/2 peso 490g Carbon UD alu steerer 1" 1/8 - 1"1/2 weight 490g
COLORI COLOURS	c52 Bianco rosso nero - c38 Nero giallo fluo opaco c52 White red black - c38 Matt black yellow fluo
PESO WEIGHT	Taglia M grezzo 1.400g Size M row 1.400g

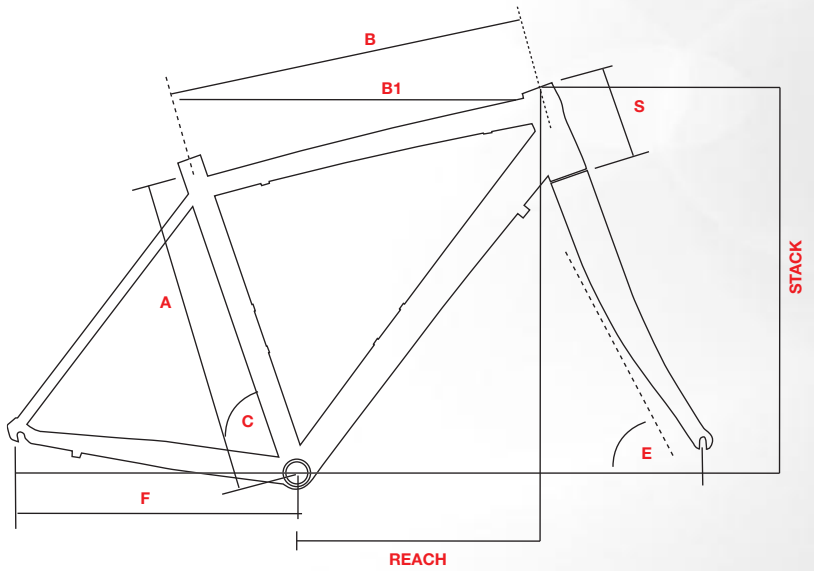

SIZE	A	B	B1	C	E	F	S	STACK	REACH
44	440	500	515	74,5°	71°	405	110	513	372
48	480	520	530	74°	72°	405	120	517	382
51	510	530	545	73,5°	73°	405	140	540	385
54	540	540	555	73,5°	73,5°	405	160	560	389
57	570	566	580	72,5°	73,5°	405	190	578	398
60	600	586	600	72,5°	74°	405	210	582	417

BOTTECCHIA Reparto Corse

UNICA

50A UNICA
SHIMANO SORA MIX 18S

PESO 10,15 Kg senza pedali taglia M
WEIGHT 10,15 Kg without pedals size M

COLOUR **c21** Nero bianco
Black white

CON OPZIONE FORCELLA CARBONIO
WITH OPTION CARBON FORK

ALLESTIMENTI | EQUIPMENTS

50A UNICA Shimano Sora Mix 18s

KT 50	Kit Telaio UNICA / Frame Kit UNICA	
TELAIO FRAME	Alluminio 6061 Aluminium 6061	
MOVIMENTO BB	BSA 68MM BSA 68mm	
STERZO HEADTUBE	Semi-Integrato 1" 1/8 Semi-Integrated 1" 1/8	
FORCELLA FORK	Acciaio cr-mo 1" 1/8 peso 900g Steel cr-mo 1" 1/8 weight 900g	OPZIONE: Carbon alu peso 490g OPTION: Carbon alu weight 490g
COLORI COLOURS	c21 Nero bianco c21 Black white	
PESO WEIGHT	Taglia M grezzo 1.690g Size M row 1.690g	

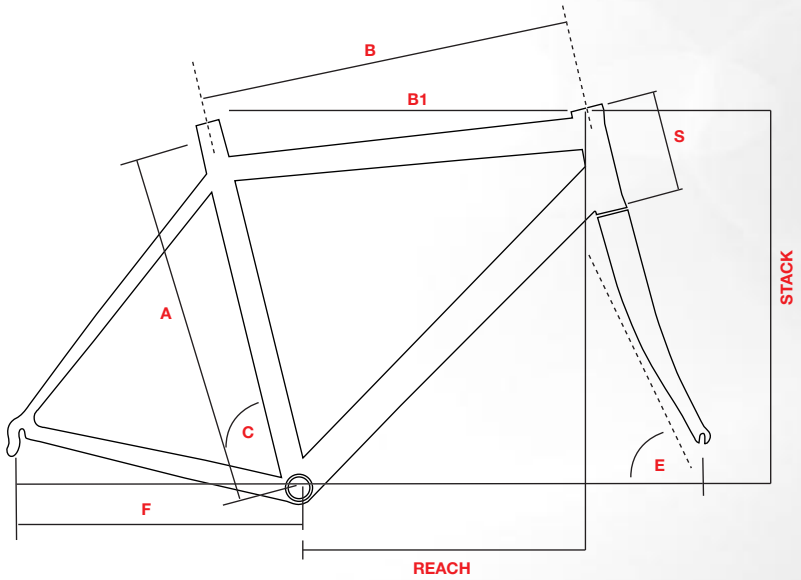

SIZE	A	B	B1	C	E	F	S	STACK	REACH
48	480	520	530	74°	72°	405	120	514	382
51	510	530	545	73,5°	73°	405	140	537	386
54	540	540	555	73,5°	73,5°	405	160	558	390
57	570	566	580	72,5°	73,5°	405	190	587	395
60	600	586	600	72,5°	74°	405	210	607	408

BOTTECCHIA Reparto Corse

CRONOTHLON

78Q CRONOTHLON
SHIMANO ULTEGRA 22S

PESO 8,30 Kg senza pedali taglia M
WEIGHT 8,30 Kg without pedals size M

COLOUR **c74 carbonio rosso bianco**
carbon red white

CON OPZIONE RUOTE FULCRUM RED WIND
WITH OPTION FULCRUM RED WIND WHEELS

FMC FULL CARBON MONOCOQUE · DMMT DOUBLE MOLD MONOCOQUE TECHNOLOGY · THT TAPERED HEAD TUBE · IRC INTERNAL ROUTING CABLE · AFT AERODINAMIC FRAME TECHNOLOGY

ALLESTIMENTI | EQUIPMENTS

78G **CRONOTHLON** Campagnolo Chorus 22s
78Q **CRONOTHLON** Shimano Ultegra 22s
78R **CRONOTHLON** Shimano Ultegra Di2 Electronic 22s
78S **CRONOTHLON** Shimano Dura Ace 22s
78T **CRONOTHLON** Shimano Dura Ace Di2 Electronic 22s

Per chi chiede il massimo delle prestazioni senza scendere a compromessi. Cronothlon unisce il top di gamma per le gare a cronometro e per il triathlon grazie ad una particolare soluzione per la regolazione del reggisella, progettata per ottenere il massimo in entrambe le discipline. Un telaio unico ed eccezionale che risponde alle esigenze più elevate con la tecnologia e le caratteristiche di ultima generazione, che fanno di questo prodotto uno dei più performanti al mondo.
L'utilizzo della tecnologia AFT ha permesso di sfruttare programmi di progettazione aerodinamica e biomeccanica per spingere al massimo il perfezionamento tecnico, portando ad una sempre maggiore integrazione del telaio con i componenti che si uniformano in un'unica straordinaria struttura. Per la prima volta manubrio, freni e cavi sono realmente parte integrante del telaio, anche grazie all' IRC Technology.
Il design pulito ed essenziale asseconda la linearità della struttura, che grazie alla configurazione ottenuta da una precisa forma fluido meccanica, riduce al minimo la resistenza allo spostamento dell'aria. Questo permette di massimizzare la velocità, caratteristica essenziale del telaio, che grazie alla minor superficie frontale data dalle ridotte sezioni dei tubi, assicura una resa ottimale in gara.
La tecnica costruttiva DMMT garantisce un telaio monoscocca impeccabile, eliminando tutte le possibili imperfezioni grazie al supporto interno che mantiene stabile il processo di layup del carbonio. La compattazione delle fibre permette la produzione a maggiori pressioni rispetto al procedimento tradizionale, conferendo una resistenza del 20% superiore ed un peso nettamente inferiore.
La grande cura nei singoli dettagli sintetizza nel Cronothlon tutte le caratteristiche fondamentali per dare il massimo nelle competizioni.

When you ask for the best without compromises. Cronothlon joins top quality time trial bikes and triathlon bikes, thanks to a particular solution for the regulation of the seat post, designed to get the better of both disciplines. An unique and extraordinary frame, that satisfies the more demanding requirements with latest technology and characteristics, that make Cronothlon one of the most high-performance frame in the world. The AFT technology allowed to exploit aerodynamic and biomechanical programs planning to reach a great technical improvement, with an always deeper integration between frame and components. For the first time handle bar, brakes and cables are really integrated with the frame, thanks also to IRC Technology. The clean and essential design supports the shapes of the bike that, thanks to the configuration given by a specific fluid mechanical program, reduces the resistance to air. This allows to maximize the speed, essential characteristic of the frame, that thanks to the smaller frontal sections of tubes, assures a great result in competitions.
The DMMT productive technique guarantees a monocoque perfect frame, removing all possible imperfections, thanks to the internal support that fixes the layup process of carbon. The compaction of fibers allows to produce with higher pressure than traditional process, giving an additional 20% resistance and a lower weight. Thanks to the great attention to every detail, Cronothlon has the main characteristic to give the best performances in competitions.

KT 78	Kit Telaio CRONOTHLON / Frame Kit CRONOTHLON
TELAIO FRAME	Carbonio Toray 3k monoscocca con manubrio monoscocca integrato freni integrati e reggisella. Toray 3k monocoque carbon with handlebar and stem monocoque integrated, brakes intagrated and seatpost.
MOVIMENTO BB	BSA 68mm BSA 68 mm
STERZO HEADTUBE	Integrato 1" 1/8 1" 1/8 integrated
FORCELLA FORK	Carbonio Toray monoscocca 3k con freni integrati peso 430g Toray 3k monocoque carbon with integrated brakes weight 430g
COLORI COLOURS	c74 carbonio rosso bianco c74 carbon red white
PESO WEIGHT	Taglia M grezzo con reggisella 1.220g Size M row with seatpost 1.220g

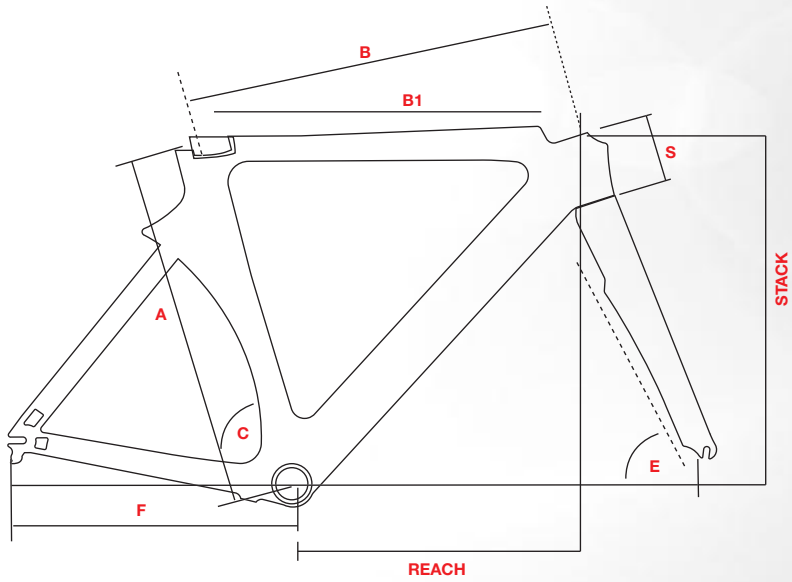

SIZE	A	B	B1	C	E	F	S	STACK	REACH
51	515	-	510	76°	72,5°	395	95	497	386
52	520	-	530	76°	72,5°	395	100	510	405
54	540	-	550	76°	72,5°	395	120	520	420
55	550	-	570	76°	72,5°	395	130	530	438
57	570	-	585	76°	72,5°	395	150	549	448

BOTTECCHIA Reparto Corse

BOTTECCHIA

HPG
HIGH PERFORMANCE GEOMETRY

Innumerevoli test sono stati fatti per sviluppare la geometria più performante per la nostra serie 2014 di mtb con ruote "grandi". Con l'introduzione della 27,5” abbiamo proposto prodotti molto interessanti sulla base di 4 fondamentali concetti che ampliano le doti tecniche delle mtb di ultima generazione. Primo, abbiamo incrementato l'offset della forcella raggiungendo lo stesso Trail della 26" quindi stessa agilità. Secondo, abbiamo tenuto il carro corto senza compromettere la posizione in sella del biker. Terzo, l'altezza da terra del movimento centrale è simile a quella delle nostre 26". Ultimo, ma non meno importante, la riduzione dell’altezza del tubo dello sterzo. Tutto questo conferisce delle doti di posizione di guida estremamente naturali, maneggevolezza e facilità di guida con il vantaggio di raggiungere velocità elevate e superare più agilmente le asperità con minore fatica grazie alle ruote più grandi. Stessa concezione è stata applicata anche sulle 29", naturalmente con caratteristiche di utilizzo diverse.

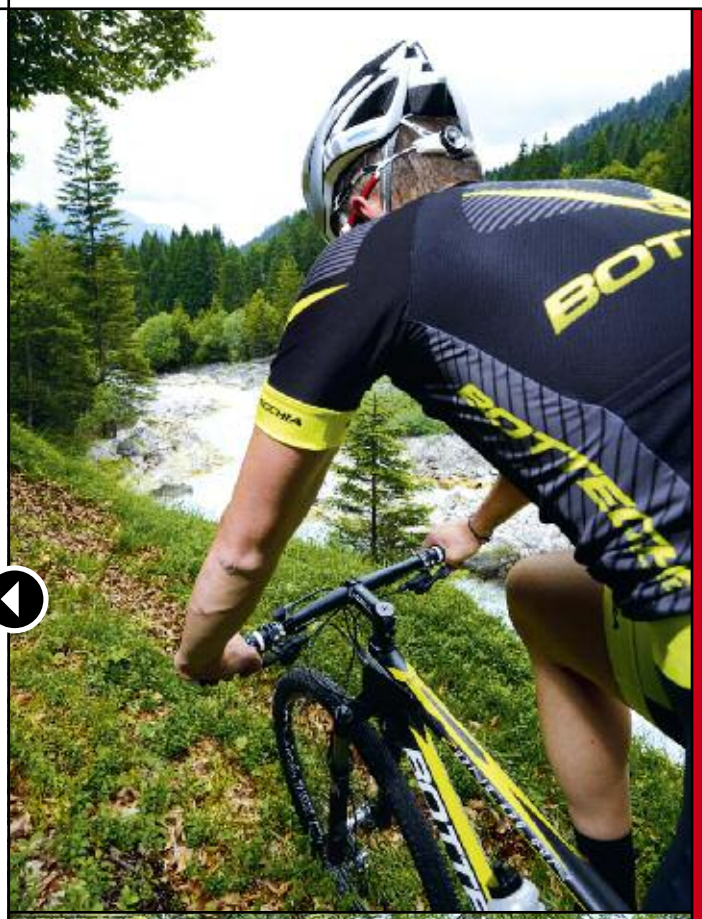

Many tests have been made to develop more powerful geometry for our 2014 mtb with "big" wheels. With the introduction of the 27,5” we have proposed very interesting products on the basis of four fundamental concepts that expand the technical skills of last generation mtb. First we increased the fork offset reaching the Trail of 26” then the same agility. Second, we kept short rear stays without compromising the riding position of the biker. Third, the height of the bottom bracket is similar to 26". Last, but not least, the reduction of the height of the steering tube. All this gives the talents of highly natural riding position, handling and ease of driving with the advantage of reaching high speeds and overcome the bumps more easily with less effort thanks to the larger wheels. The same concept has also been applied on the 29", of course with different use characteristics.

RITCHEY
BOTTECCHIA
27.FIVE
SCHWALBE
THUNDER BURT
ROCKSHOX
SPLINE

ZONCOLAN 27,5"

THE REVOLUTION

ZONCOLAN 27,5”

80D ZONCOLAN 27,5”
XTR 20S

PESO 9,70 Kg senza pedali taglia M
WEIGHT 9,70 Kg without pedals size M

COLOUR **c70** **Carbonio giallo fluo opaco**
Matt carbon fluo yellow

CON OPZIONE RUOTE DT SWISS XR 1501
WITH OPTION DT SWISS XR 1501 WHEELS

É passato solo un anno dall'effettiva introduzione nel mondo delle "ruote grasse" dello standard 27,5"/650b, ed è già rivoluzione. Il mercato e le principali competizioni internazionali hanno confermato quello che ci si aspettava: questo nuovo standard concentra tutti i pregi della 26" e della 29" esaltandone le note positive in una bici grintosa ed altamente performante.
Bottecchia presenta per il 2014 il nuovo telaio Zoncolan 27,5" che condensa due anni di test e di esperienza diretta sui campi di gara grazie al prezioso supporto degli atleti del team KM Sport Bottecchia.
Il nuovo telaio in carbonio Toray ad alto modulo con finitura UD, con nuova geometria HPG, riduce il peso del 7%, unendo alcune caratteristiche altamente performanti come il nuovo posteriore con perno passante da 12mm, i forcellini con attacco freno integrato sul fodero orizzontale IPB e tutti i cavi integrati IRC.
La nuova Zoncolan 27,5" è proposta in diversi allestimenti, in una unica colorazione che ne evidenzia le linee. Un mezzo nervoso e scattante, ottimo sul veloce ed estremamente preciso e sicuro in discesa, adatto ad una guida grintosa e polivalente.

Only one year passed since the introduction of 27,5"/650b standard, but it's already a revolution. The market and the principal international competitions have confirmed what we expected: this new standard concentrates all qualities of 26" and 29", intensifying positive aspects in a high-performance bike. Bottecchia presents for 2014 the new frame of 27,5" Zoncolan, that concentrates two years of research and tests on competitions, thanks to the precious support of KM Sport Bottecchia team athletes. New Toray carbon frame is in high module with UD finishing and a new HPG geometry, reducing the weight of 7%, mixing high-performance characteristics as the new rear stays with 12mm thru axle, the hangers with Integrated Post mount Brake attach on the orizontal stay IPB and the IRC Integrated Routing Cables. New 27,5" Zoncolan is available with different equipments in one color that highlights its lines. A dynamic and aggressive bike, great on high speed and extremely precise and safe in downhill, suitable for strong and versatile driving.

ALLESTIMENTI | EQUIPMENTS

80B **ZONCOLAN 27,5"** XT/DEORE 30s
80C **ZONCOLAN 27,5"** XT 20s
80D **ZONCOLAN 27,5"** XTR 20s
80L **ZONCOLAN 27,5"** Sram X5/X9 20s
80M **ZONCOLAN 27,5"** Sram X9 20s
80N **ZONCOLAN 27,5"** Sram X0-1 11s

KT 80	Kit Telaio ZONCOLAN 27,5" / Frame Kit ZONCOLAN 27,5"
TELAIO FRAME	Carbonio monoscocca UD HM 27,5" con asse passante da 12mm Monocoque carbon UD HM 27,5" with thru axle 12mm
MOVIMENTO BB	BSA 73mm BSA 73mm
STERZO HEADTUBE	Integrato 1" 1/8 sopra 1" 1/2 sotto Integrated 1" 1/8 up 1" 1/2 down
COLORI COLOURS	c70 Carbonio giallo fluo opaco c70 Matt carbon fluo yellow
PESO WEIGHT	Taglia M grezzo 1.130g Size M row 1.130g

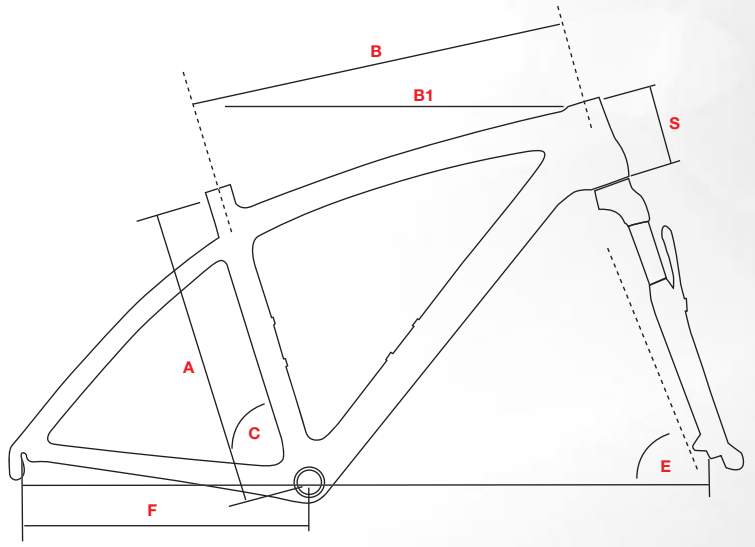

SIZE	A	B	B1	C	E	F	S
44	440	571	595	73°	71°	427	110
48	480	584	610	73°	71°	427	120
52	520	600	625	73°	71°	427	130

ZONCOLAN 29”

81N ZONCOLAN 29”
X0-1 SRAM 11S

PESO 9,70 Kg senza pedali taglia M
WEIGHT 9,70 Kg without pedals size M

COLOUR **c29** **Nero rosso fluo opaco**
Matt black fluo red

CON OPZIONE RUOTE DT SWISS XR 1501
WITH OPTION DT SWISS XR 1501 WHEELS

HPG HIGH PERFORMANCE GEOMETRY

THT TAPERED HEAD TUBE

IRC INTERNAL ROUTING CABLE

DMMT DOUBLE MOLD MONOCOQUE TECHNOLOGY

IPB INTEGRATED POSTMOUNT BRAKE

81C ZONCOLAN 29”

XT 20S

PESO 10,10 Kg senza pedali taglia M
WEIGHT 10,10 Kg without pedals size M

CON OPZIONE FORCELLA RIGIDA CARBONIO
WITH OPTION CARBON RIGID FORK

COLOUR **c29** Nero rosso fluo opaco
Matt black fluo red

Come per il 27,5”, anche lo Zoncolan 29” è un telaio nuovo progettato sviluppando gli stessi concetti orientati alla performance, ma con caratteristiche differenti. Nel nuovo frame sono presenti il perno passante da 12mm, i nuovi forcellini con attacco freno a disco IPB integrato sul fodero orizzontale e i cavi integrati IRC. Il peso leggermente ridotto e l’aumento della rigidità rendono questo nuovo mezzo uno strumento ideale per biker agonisti con caratteristiche da passisti, amanti delle grandi distanze a velocità maggiori.

As the 27,5”, also the 29” Zoncolan is a new frame developed with the same performance oriented concepts, but with different characteristics.
In the new frame there are the 12mm thru axle, the new hangers with Integrated Post mount Brake attach on the orizontal stay IPB and integrated IRC cables. The reduced weight and the higher stiffness make this bike an ideal vehicle for competitive bikers who love long distance and high speed.

ALLESTIMENTI | EQUIPMENTS

81B ZONCOLAN 29” XT/DEORE 30s
81C ZONCOLAN 29” XT 20s
81D ZONCOLAN 29” XTR 20s
81L ZONCOLAN 29” Sram X5/X9 20s
81M ZONCOLAN 29” Sram X9 20s
81N ZONCOLAN 29” Sram X0-1 11s

KT 84	Kit Telaio ZONCOLAN 29” / Frame Kit ZONCOLAN 29”
TELAIO FRAME	Carbonio monoscocca UD HM 29” con asse passante da 12mm Monocoque carbon UD HM 29” with thru axle 12mm
MOVIMENTO BB	BB30 68mm BB30 68mm
STERZO HEADTUBE	Integrato 1" 1/8 sopra 1" 1/2 sotto Integrated 1" 1/8 up 1" 1/2 down
COLORI COLOURS	c29 Nero rosso fluo opaco c29 Matt black fluo red
PESO WEIGHT	Taglia M grezzo 1.230g Size M row 1.230g

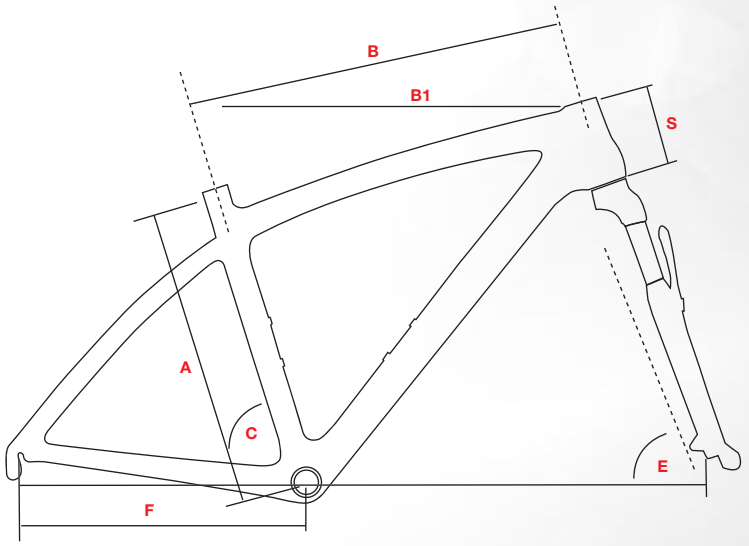

SIZE	A	B	B1	C	E	F	S
43	430	561	590	73°	71°	440	110
48	480	576	610	73°	71°	440	125
53	530	598	630	73°	71°	440	145

BOTTECCHIA Reparto Corse

MTB XTREME PASSION

“Energica, veloce e grintosa, la Zoncolan 27,5” è la bici dei miei sogni. Leggera ed estremamente rigida, si adatta perfettamente ad ogni terreno grazie alla sua reattività e soprattutto alla grande precisione alla guida. L’assetto conferito dalle ruote da 27,5” la rende straordinaria in discesa, dinamica e scattante in salita.”

Efrem Bonelli
KM BOTTECCHIA MTB TEAM

“Dynamic, fast and determined, the 27,5” Zoncolan is my dream bike. Light and extremely stiff, it is perfectly suitable to every ground thanks to its reactivity and great precision. Great downhill performances thanks to its asset, and dynamic attitude on uphill.”

Efrem Bonelli
KM BOTTECCHIA MTB TEAM

BOTTECCHIA
THUNDER SUNT E

STELVIO 27,5”

84C STELVIO 27,5”
XT 20S

PESO 12,50 Kg senza pedali taglia M
WEIGHT 12,50 Kg without pedals size M

COLOUR **c29** **Nero rosso fluo opaco**
Matt black fluo red

HIGH PERFORMANCE GEOMETRY

TAPERED HEAD TUBE

ALUMINIUM SUPER LIGHT EV6

SMOOTH WELDING TECHNOLOGY

BOTTECCHIA HYDROFORMED FRAME

IPB INTEGRATED POSTMOUNT BRAKE

ALLESTIMENTI | EQUIPMENTS

84B **STELVIO 27,5”** XT/DEORE 30s
84C **STELVIO 27,5”** XT 20s
84L **STELVIO 27,5”** Sram X5/X9 20s
84M **STELVIO 27,5”** Sram X9 20s

La nuova Stelvio 27,5” si riconferma il top di gamma Bottecchia per le mtb in alluminio. La nuova versione 2014 si impreziosisce con una nuova veste grafica, con i nuovi forcellini IPB che integrano l’attacco del freno a disco sul fodero orizzontale ed il passaggio del delicato tubo freno posteriore internamente al telaio. La lega d’alluminio ASL EV6 super light a triplo spessore conferma questo frame ai massimi livelli tecnici della sua categoria.

The new 27,5” Stelvio is still the top product among Bottecchia aluminum mtb. The 2014 version has improved with a new graphic design, new IPB hangers with Integrated Post mount Brake attach on the orizontal stay and the rear brake tube integrated into the frame. The ASL EV6 aluminum alloy with triple butted confirms this frame to the maximum technical levels of his category.

KT 84	Kit Telaio STELVIO 27,5” / Frame Kit STELVIO 27,5”
TELAIO FRAME	Alluminio EV6 triplo spessore 27,5”, forcellino 3d con post mount integrato Aluminium EV6 triple butted 27,5”, 3d dropout with integrated post mount
MOVIMENTO BB	BSA 68mm BSA 68 mm
STERZO HEADTUBE	Integrato 1" 1/ 8 sopra e 1" 1/2 sotto 1" 1/8 integrated up and 1" 1/2 down
COLORI COLOURS	c29 Nero rosso fluo opaco c29 Matt black fluo red
PESO WEIGHT	Taglia M grezzo 1.660g Size M row 1.660g

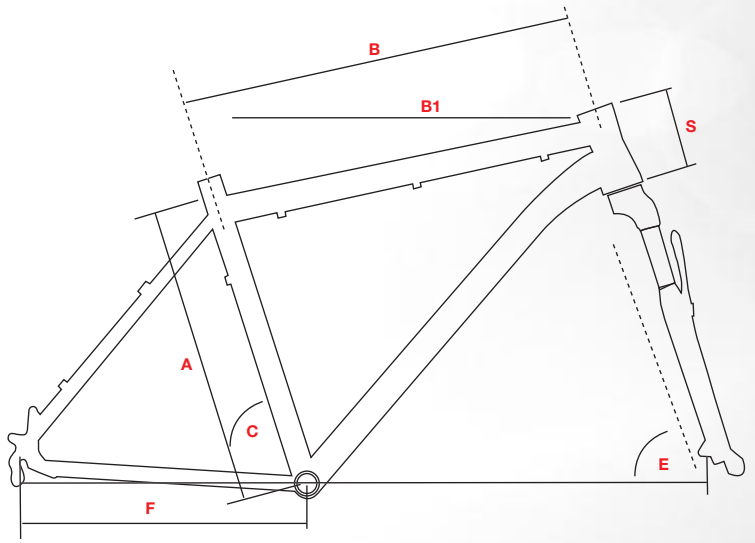

SIZE	A	B	B1	C	E	F	S
40	400	557	580	73°	71°	427	105
44	440	567	595	73°	71°	427	110
48	480	580	610	73°	71°	427	120
52	520	595	625	73°	71°	427	130

BOTTECCHIA Reparto Corse

STELVIO 29”

85L STELVIO 29”

20S SRAM X5/X9

PESO 12,60 Kg senza pedali taglia M
WEIGHT 12,60 Kg without pedals size M

COLOUR **c20** **Nero bianco opaco**
Matt black white

HIGH PERFORMANCE GEOMETRY

TAPERED HEAD TUBE

ALUMINIUM SUPER LIGHT EV6

SMOOTH WELDING TECHNOLOGY

BOTTECCHIA HYDROFORMED FRAME

IPB INTEGRATED POSTMOUNT BRAKE

ALLESTIMENTI | EQUIPMENTS

85B **STELVIO 29”** XT/DEORE 30s
85C **STELVIO 29”** XT 20s
85L **STELVIO 29”** Sram X5/X9 20s
85M **STELVIO 29”** Sram X9 20s

85B STELVIO 29”
XT/DEORE 30S

PESO 11,80 Kg senza pedali taglia M
WEIGHT 11,80 Kg without pedals size M

CON OPZIONE FORCELLA RIGIDA CARBONIO
WITH OPTION CARBON RIGID FORK

COLOUR **c28** Nero arancio fluo opaco
Matt black fluo orange

La versione 29” dello Stelvio replica l’estetica e finitura della 27,5”, naturalmente con caratteristiche tecniche diverse di utilizzo, per una bici top della sua categoria. La Stelvio 29” viene proposta anche con l’opzione della forcella rigida in carbonio.

The 29” version of Stelvio repeats the design and finishing of 27,5”, but with different technical characteristics, for a top bike in its category. Stelvio 29” is available also with rigid carbon fork.

KT 85	Kit Telaio STELVIO 29” / Frame Kit STELVIO 29”
TELAIO FRAME	Alluminio EV6 triplo spessore 29”, forcellino 3d con post mount integrato Aluminium EV6 triple butted 29”, 3d dropout with integrated post mount
MOVIMENTO BB	BSA 68mm BSA 68mm
STERZO HEADTUBE	Integrato 1" 1/8 sopra e 1" 1/2 sotto Integrated 1" 1/8 up and 1" 1/2 down
COLORI COLOURS	c20 Nero bianco opaco - c28 Nero arancio fluo opaco c20 Matt black white - c28 Matt black fluo orange
PESO WEIGHT	Taglia M grezzo 1.740g Size M row 1.740g

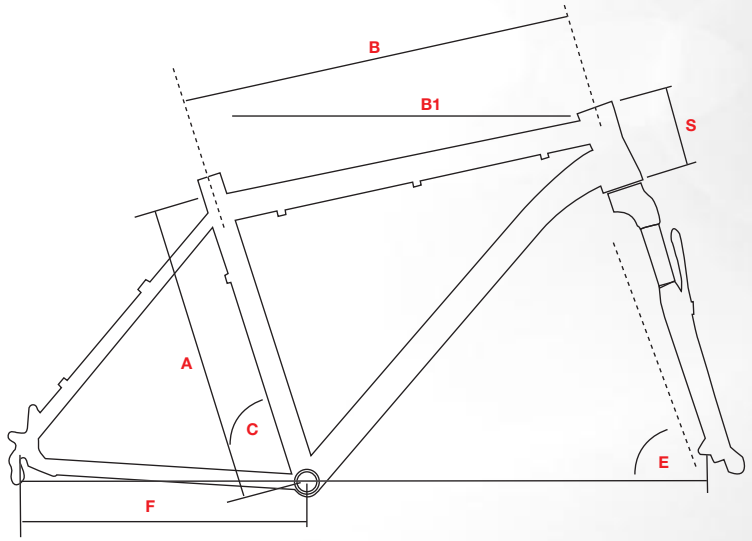

SIZE	A	B	B1	C	E	F	S
44	440	574	603	74°	72°	439	110
48	480	591	622	74°	72°	439	120
53	530	609	641	74°	72°	439	130

BOTTECCHIA Reparto Corse

GAVIA 27,5”

86A GAVIA 27,5”
SLX/DEORE 30S

PESO 13,45 Kg senza pedali taglia M
WEIGHT 13,45 Kg without pedals size M

COLOUR **c28** **Nero arancio fluo opaco**
Matt black fluo orange

ALLESTIMENTI | EQUIPMENTS

86A **GAVIA 27,5”** SLX/DEORE 30s

Rivisto nella grafica e nella colorazione, l’entry level mtb del Reparto Corse Bottecchia è realizzato con la ultra collaudata lega ADB 6061 in doppio spessore trattata termicamente. Aggiornato con supporto freno a disco di tipo post mount, il Gavia è disponibile nelle versioni 27,5” e 29”.

With a new graphic design and color, the mtb entry level of Bottecchia Reparto Corse is realized with the already tested ADB 6061 double butted alloy, heat treated. Updated with post mount disk brake support, Gavia is available also in 27,5” and 29” version.

KT 86	Kit Telaio GAVIA 27,5” / Frame Kit GAVIA 27,5”
TELAIO FRAME	Alluminio 6061 doppio spessore 27,5” idroformato Aluminium 6061 double butted 27,5” idroforming
MOVIMENTO BB	BSA 68mm BSA 68mm
STERZO HEADTUBE	Integrato 1" 1/ 8 Integrated 1"1/8
COLORI COLOURS	C28 Nero arancio fluo opaco c28 Matt black fluo orange
PESO WEIGHT	Taglia M grezzo 1.740g Size M row 1.740g

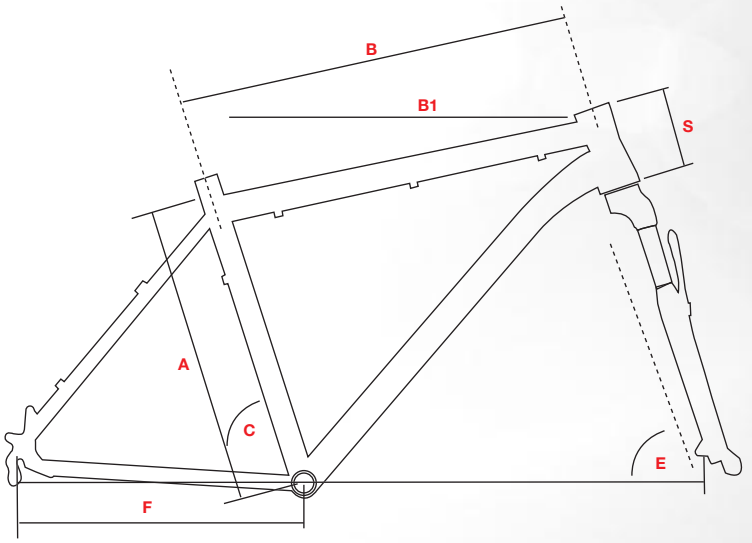

SIZE	A	B	B1	C	E	F	S
44	440	572	595	73°	71°	427	110
48	480	594	620	73°	71°	427	120
52	520	600	625	73°	71°	427	130

GAVIA 29”

87A GAVIA 29”
SLX/DEORE 30S

PESO 14,15 Kg senza pedali taglia M
WEIGHT 14,15 Kg without pedals size M

COLOUR **c44 Bianco verde fluo**
White fluo green

BOTTECCHIA HYDROFORMED FRAME

BCG BOTTECCHIA COMPETITION GEOMETRY

ADB ALUMINIUM DOUBLE BUTTED 6061

ALLESTIMENTI | EQUIPMENTS

87A GAVIA 29” SLX/DEORE 30s

KT 87	Kit Telaio GAVIA 29” / Frame Kit GAVIA 29”
TELAIO FRAME	Alluminio 6061 doppio spessore 29” idroformato Aluminium 6061 double butted 29” idroforming
MOVIMENTO BB	BSA 68mm BSA 68mm
STERZO HEADTUBE	Integrato 1" 1/ 8 Integrated 1"1/8
COLORI COLOURS	c44 Bianco verde fluo c44 White fluo green
PESO WEIGHT	Taglia M grezzo 1.850g Size M row 1.850g

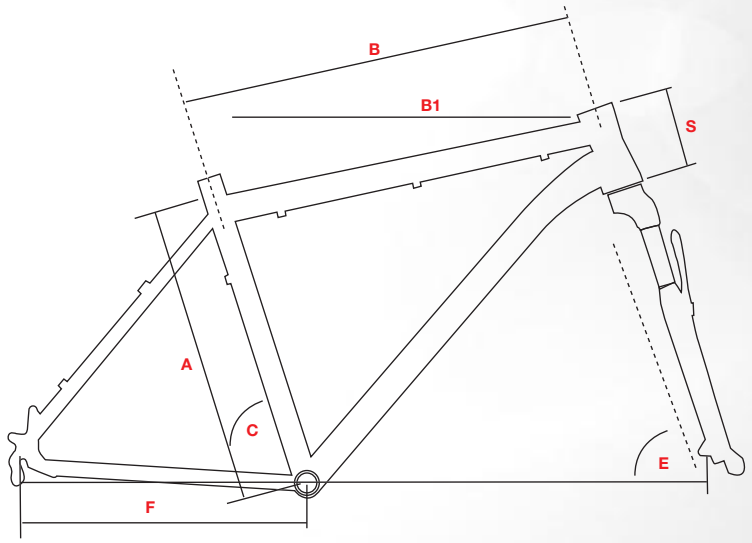

SIZE	A	B	B1	C	E	F	S
43	430	566	590	73°	71.5°	450	110
48	480	584	610	73°	71.5°	450	125
53	530	605	630	73°	71.5°	450	145

BOTTECCHIA Reparto Corse

GARDENA 27,5”

90C GARDENA 27,5”
XT 20S

PESO 12,50 Kg senza pedali taglia M
WEIGHT 12,50 Kg without pedals size M

COLOUR **c78** **Carbonio verde fluo bianco opaco**
Matt carbon fluo green white

DMMT DOUBLE MOLD MONOCOQUE TECHNOLOGY

THT TAPERED HEAD TUBE

HPG HIGH PERFORMANCE GEOMETRY

RSP REAR SUSPENSION PROACTIVE

IPB INTEGRATED POSTMOUNT BRAKE

Il nuovissimo telaio full carbon Toray UD realizzato con tecnica DMMT per la Gardena 2014 con ruote da 27,5" rappresenta l'offerta Bottecchia dedicata alle competizioni Cross Country. Il telaio è caratterizzato da un accentuato sloping e dal tubo dello sterzo differenziato, mentre la scatola del movimento centrale, di generose dimensioni, ospita un movimento di tipo Press Fit da 86mm. Il carro posteriore a 4 fulcri è di tipo Horst Link e lavora su cuscinetti. L'ammortizzatore, posizionato sotto il top tube è comandato da un leveraggio in fibra di carbonio e supporta l'escursione della ruota fino a 100mm, ed i forcellini sono realizzati per perno passante da 12mm. Studiato con le più recenti soluzioni tecniche e con geometria HPG, sulla Gardena è molto facile trovare la corretta posizione, e la dimensione delle ruote assicura il massimo in termini di trazione e scorrimento mantenendo l'agilità caratteristica delle 26". Il look total racing di questa bici è molto accattivante grazie all'attenzione sulle soluzioni del passaggio dei cavi.

The brand new UD Toray full carbon frame made with DMMT technique for 2014 Gardena with 27,5" wheels, represents the Bottecchia offer dedicated to Cross Country competitions. The frame is characterized by a marked sloping geometry and the tube differentiated head tube, while the BB set, quite big, hosts a Press Fit 86mm. The four links rear stays is a Horst Link model and works on ball bearing. The rear shock under the top tube is controlled by a carbon link and supports the wheel travel until 100mm, and the hungers are realized with 12mm thru axle. Designed with latest technical solutions and HPG geometry, it's really easy to find the right position on Gardena, and wheels dimensions assures maximum traction and sliding, keeping the typical agility of 26". The total racing look of this bike is really attractive thanks to the attention to cable integration solutions.

ALLESTIMENTI | EQUIPMENTS

90B GARDENA 27,5" XT/DEORE 30s
90C GARDENA 27,5" XT 20s
90L GARDENA 27,5" Sram X5/X9 20s
90M GARDENA 27,5" Sram X9 20s

KT 90	Kit Telaio GARDENA 27,5" / Frame Kit GARDENA 27,5"
TELAIO FRAME	Carbonio monoscocca full suspension 27,5" UD perno passante da 12mm escursione 100mm Monocoque carbon UD full suspension 27,5" E-thru axle 12mm 100mm travel
MOVIMENTO BB	PF 86mm PF 86mm
STERZO HEADTUBE	Integrato 1" 1/8 sopra 1" 1/2 sotto Integrated 1" 1/8 up 1" 1/2 down
COLORI COLOURS	c78 Carbonio verde fluo bianco opaco c78 Matt carbon fluo green white
PESO WEIGHT	Taglia M grezzo 1.750g Size M row 1.750g

FORCELLINI INTERCAMBIABILI PER PERNO PASSANTE DA 12mm FORNITI DI SERIE
INTERCHANGEABLE DROPOUTS FOR E-THRU AXLE 12mm SUPPLIED AS STANDARD

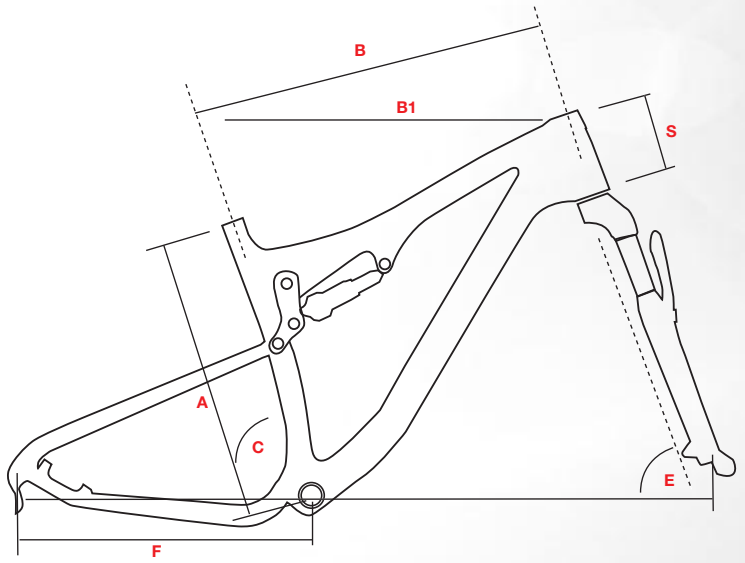

SIZE	A	B	B1	C	E	F	S
46	44	-	600	73,8°	68°	435	110
50	48	-	625	73,8°	68°	435	120

BOTTECCHIA Reparto Corse

GIAU 26”

91C GIAU 26”
XT 20S

PESO 13,10 Kg senza pedali taglia M
WEIGHT 13,10 Kg without pedals size M

COLOUR **c38** **Nero giallo fluo opaco**
Matt black fluo yellow

TAPERED HEAD TUBE

ALUMINIUM DOUBLE BUTTED 6061

REAR SUSPENSION PROACTIVE

Nessun limite per l'All Mountain grazie alla Giau, una bici adatta a tutti bikers che esigono versatilità ed efficienza anche nelle performance più estreme. 160mm di escursione ed un sistema di sospensione attiva assicurano il massimo comfort sia in frenata che in pedalata, evitando alla ruota la traiettoria ad arco con evidenti vantaggi in termini di stabilità e pedalabilità. Dimenticate i problemi di rotazione all'indietro della ruota o di blocco della sospensione in discesa, grazie alla progettazione finalizzata al mantenimento di una lunghezza costante della catena anche in fase di ammortizzazione.
Stabilità, agilità e flessibilità fanno della Giau una bici completa ed affidabile per tutte le situazioni All Mountain ed Enduro.

No limits for All Moutain thanks to Giau, a bike suitable for all bikers who want versatility and efficiency also in extreme performance. 160mm of excursion and a proactice suspension system assure maximum comfort both in braking and pushing, preventing the arch path to the wheel with lots of advantages in stability. Forget the pedal kick back problem or the suspension block when going downhill, thanks to the design oriented to keep a costant lenght of the chain also in dumping. Stability, agility and flexibility are the main characteristics of Giau, a complete bike both for all mountain and enduro.

ALLESTIMENTI | EQUIPMENTS

91B GIAU 26" XT/DEORE 30s
91C GIAU 26" XT 20s
91L GIAU 26" Sram X5/X9 20s
91M GIAU 26" Sram X9 20s

KT 91	Kit Telaio GIAU 26" / Frame Kit GIAU 26"
TELAIO FRAME	Full suspension alluminio 6061 DB All Mountain escursione 160mm Full suspension aluminium 6061 DB All Mountain travel 160mm
MOVIMENTO BB	BSA 73mm BSA 73mm
STERZO HEADTUBE	Integrato 1" 1/ 8 sopra 1"1/2 sotto Integrated 1"1/8 up 1"1/2 down
COLORI COLOURS	c38 Nero giallo fluo opaco c38 Matt black fluo yellow
PESO WEIGHT	Taglia M grezzo 3.100g Size M row 3.100g

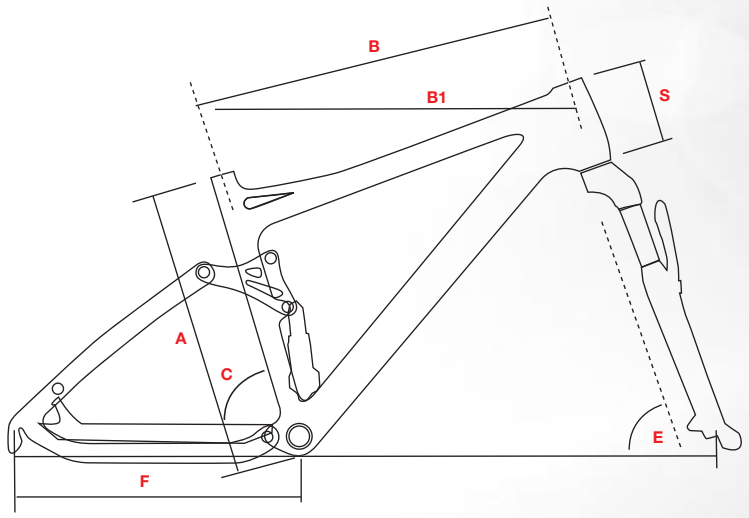

SIZE	A	B	B1	C	E	F	S	TRAVEL
42	420	556	580	72°	67°	430	120	160
47	470	568	600	72°	67°	430	120	160

BOTTECCHIA Reparto Corse

LAGORAI 27,5”

92B LAGORAI 27,5”
XT/DEORE 30S

PESO 13,95 Kg senza pedali taglia M
WEIGHT 13,95 Kg without pedals size M

COLOUR **c17** **bianco rosso**
white red

HPG HIGH PERFORMANCE GEOMETRY

THT TAPERED HEAD TUBE

RSP REAR SUSPENSION PROACTIVE

ALLESTIMENTI | EQUIPMENTS

92J **LAGORAI 27,5”** Deore 27s
92B **LAGORAI 27,5”** XT/Deore 30s
92C **LAGORAI 27,5”** XT 20s
92L **LAGORAI 27,5”** Sram X5/X9 20s
92M **LAGORAI 27,5”** Sram X9 20s

Fiore all’occhiello del Cross Country e del Marathon, è il telaio Full Suspended XC da 27,5” della Lagorai. Una nuova misura la 27,5” che si distingue rispetto ai classici del settore grazie al suo carattere forte e deciso, in grado di anticipare le tendenze. Le nuove geometrie del telaio si adattano alle ruote, esprimendo massima robustezza ed affidabilità, ma senza trascurare agilità e facilità di guida, che rendono confortevoli anche le performance più dure.

Top bike for Cross Country and Marathon, this is the 27,5” Lagorai Full Suspended XC frame. A new size 27,5” different from the others thanks to its strong and determined nature, able to anticipate trends. New shapes and geometries of the frame are adapted to 27.5” wheels, expressing great strength and reliability, without ignoring agility and practice, that give a great comfort also in hardest competitions.

KT 92	Kit Telaio LAGORAI 27,5” / Frame Kit LAGORAI 27,5
TELAIO FRAME	Full suspension 27,5” alluminio 6061 DB Cross Country escursione 100mm Full suspension 27,5” aluminium 6061 DB Cross Country travel 100mm
MOVIMENTO BB	BSA 73mm BSA 73mm
STERZO HEADTUBE	Integrato 1" 1/ 8 sopra 1"1/2 sotto Integrated 1"1/8 up 1"1/2 down
COLORI COLOURS	c17 bianco rosso c17 white red
PESO WEIGHT	Taglia M grezzo 3.100g Size M row 3.100g

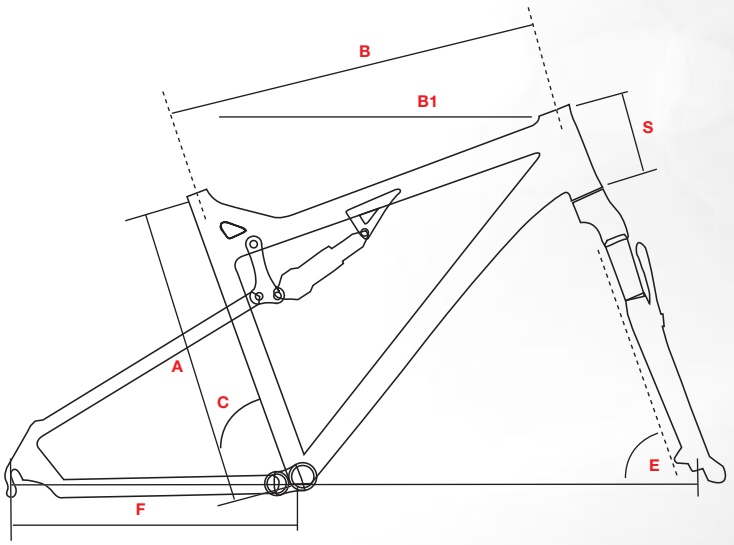

SIZE	A	B	B1	C	E	F	S	TRAVEL
42	420	554	580	74°	70°	457	120	100
46	460	563	590	74°	70°	457	140	100

BOTTECCHIA Reparto Corse

RACE ALLESTIMENTI/CONFIGURATIONS

	ARTICOLO ITEM	MODELLO MODEL	GRUPPO GEAR	GUARNITURA CHAINWHEEL	RUOTE WHEELS	CASSETTA CASSETTE	FRENI BRAKES	COPERTURE TIRES	PIEGA HANDLEBAR	PIANTONE STEM	REGGISELLA SEAT POST	SELLA SADDLE	PEDALI PEDALS
EMME 695	75F	EMME 695 Campagnolo Athena EPS Electronic 22s	Campagnolo Athena EPS Electronic 22s	Campagnolo Athena Aluminium 34/50 11s	Fulcrum Racing 4 Clincher	Campagnolo Athena 12/27 11s	Campagnolo Athena	Vittoria Rubino Pro fold 700x23	Deda RHM EL black	Deda Zero 1 black	Deda RS 01 27,2 black	S. Marco Concor dynamic Protek	Look Keo Easy
	75G	EMME 695 Campagnolo Chorus 22s	Campagnolo Chorus 22s	Campagnolo Chorus 34/50 11s	Fulcrum Racing 3 Clincher	Campagnolo Chorus 12/27 11s	Campagnolo Chorus	Vittoria Rubino Pro fold 700x23	Deda RHM EL black	Deda Zero 100 black	Deda Superzero carbon 27,2 black	S. Marco Concor dynamic Protek	Look Keo 2 Max
	75L	EMME 695 Super Record 22s	Campagnolo Super Record	Campagnolo Super Record 34/50 11s Option 53/39	DT Swiss RC38 Spline T-Carbon Tubolar	Campagnolo Super Record 12/27 11s Option 11/25	Campagnolo Super Record	Vittoria Tubolar Evo CX 700x23	Deda RHM 35 carbon black	Deda 35 black	Deda Superzero carbon 27,2 black	S. Marco Concor Dynamic Protek	Look Keo 2 Max
	75M	EMME 695 Super Record EPS Electronic 22s	Campagnolo Super Record EPS Electronic 22s	Campagnolo Super Record 50/34 11s Option 53/39	DT Swiss RC38 Spline T-Carbon Tubolar	Campagnolo Super Record 12/27 11s Option 11/25	Campagnolo Super Record	Vittoria Tubolar Evo CX 700x23	Deda RHM 35 carbon black	Deda 35 black	Deda Superzero carbon 27,2 black	S. Marco Aspide carbon fx Protek	Look Keo 2 Max
	75R	EMME 695 Shimano Ultegra Di2 Electronic 22s	Shimano Ultegra Di2 Electronic 22s	Shimano Ultegra 34/50 11s	Fulcrum Racing 4 Clincher	Shimano Ultegra 11/28 11s	Shimano Ultegra	Vittoria Rubino Pro fold 700x23	Deda RHM EL black	Deda Zero 1 black	Deda RS 01 27,2 black	S. Marco Concor Dynamic Protek	Look Keo Easy
	75S	EMME 695 Shimano Dura Ace 22s	Shimano Dura Ace 22s	Shimano Dura Ace 50/34 11s Option 53/39	Fulcrum Racing 0 Clincher	Shimano Dura Ace 11/28 11s Option 11/25	Shimano Dura Ace	Vittoria clincher open cx 700x23	Deda Zero 100 black	Deda Zero 100 black	Deda Superzero carbon 27,2 black	S. Marco Concor Dynamic Protek	Look Keo 2 Max
	75T	EMME 695 Shimano Dura Ace Di2 Electronic 22s	Shimano Dura Ace Di2 Electronic 22s	Shimano Dura Ace 50/34 11s Option 53/39	Fulcrum Racing 0 Clincher	Shimano Dura Ace 11/28 11s Option 11/25	Shimano Dura Ace	Vittoria clincher open cx 700x23	Deda Zero 100 black	Deda Zero 100 black	Deda Superzero carbon 27,2 black	S. Marco Concor Dynamic Protek	Look Keo 2 Max
EMME 2	70E	EMME 2 Campagnolo Athena 22s	Campagnolo Athena 22s	Campagnolo Athena Aluminium 34/50 11s	Fulcrum Racing 4 Clincher	Campagnolo Athena 12/27 11s	Campagnolo Athena	Vittoria Rubino Pro fold 700x23	Deda RHM EL black	Deda Zero 1 black	Deda RS 01 31,6 black	S. Marco Concor Dynamic Protek	Look Keo Easy
	70F	EMME 2 Campagnolo Athena EPS Electronic 22s	Campagnolo Athena EPS Electronic 22s	Campagnolo Athena Aluminium 34/50 11s	Fulcrum Racing 4 Clincher	Campagnolo Athena 12/27 11s	Campagnolo Athena	Vittoria Rubino Pro fold 700x23	Deda RHM EL black	Deda Zero 1 black	Deda RS 01 31,6 black	S. Marco Concor Dynamic Protek	Look Keo Easy
	70G	EMME 2 Campagnolo Chorus	Campagnolo Chorus 22s	Campagnolo Chorus 34/50 11s	Fulcrum Racing 3 Clincher	Campagnolo Chorus 12/27 11s	Campagnolo Chorus	Vittoria Rubino Pro fold 700x23	Deda RHM EL black	Deda Zero 100 black	Deda Superzero carbon 31,6 black	S. Marco Concor Dynamic Protek	Look Keo 2 Max
	70L	EMME 2 Super Record 22s	Campagnolo Super Record 22s	Campagnolo Super Record 34/50 11s Option 53/39	DT Swiss RC38 Spline T-Carbon Tubolar	Campagnolo Super Record 12/27 11s Option 11/25	Campagnolo Super Record	Vittoria Tubolar Evo CX 700x23	Deda RHM 35 carbon black	Deda 35 black	Deda Superzero carbon 31,6 black	S. Marco Concor Dynamic Protek	Look Keo 2 Max
	70M	EMME 2 Super Record EPS Electronic 22s	Campagnolo Super Record EPS Electronic 22s	Campagnolo Super Record 34/50 11s Option 53/39	DT Swiss RC38 Spline T-Carbon Tubolar	Campagnolo Super Record 12/27 11s Option 11/25	Campagnolo Super Record	Vittoria Tubolar Evo CX 700x23	Deda RHM 35 carbon black	Deda 35 black	Deda Superzero carbon 31,6 black	S. Marco Concor Dynamic Protek	Look Keo 2 Max
	70Q	EMME 2 Shimano Ultegra 22s	Shimano Ultegra 22s	Shimano Ultegra 34/50 11s	Fulcrum Racing 4 Clincher	Shimano Ultegra 11/28 11s	Shimano Ultegra	Vittoria Rubino Pro fold 700x23	Deda RHM EL black	Deda Zero 1 black	Deda RS 01 31,6 black	S. Marco Concor Dynamic Protek	Look Keo Easy
	70R	EMME 2 Shimano Ultegra Di2 Electronic 22s	Shimano Ultegra Di2 Electronic 22s	Shimano Ultegra 34/50 11s	Fulcrum Racing 4 Clincher	Shimano Ultegra 11/28 11s	Shimano Ultegra	Vittoria Rubino Pro fold 700x23	Deda RHM EL black	Deda Zero 1 black	Deda RS 01 31,6 black	S. Marco Concor Dynamic Protek	Look Keo Easy
	70S	EMME 2 Shimano Dura Ace 22s	Shimano Dura Ace 22s	Shimano Dura Ace 50/34 11s Option 53/39	Fulcrum Racing 0 Clincher	Shimano Dura Ace 11/28 11s Option 11/25	Shimano Dura Ace	Vittoria clincher open cx 700x23	Deda Zero 100 black	Deda Zero 100 black	Deda Superzero carbon 31,6 black	S. Marco Concor Dynamic Protek	Look Keo 2 Max
	70T	EMME 2 Shimano Dura Ace Di2 Electronic 22s	Shimano Dura Ace Di2 Electronic 22s	Shimano Dura Ace 50/34 11s Option 53/39	Fulcrum Racing 0 Clincher	Shimano Dura Ace 11/28 11s Option 11/25	Shimano Dura Ace	Vittoria clincher open cx 700x23	Deda Zero 100 black	Deda Zero 100 black	Deda Superzero carbon 31,6 black	S. Marco Concor Dynamic Protek	Look Keo 2 Max
SP9 SUPERNOVA	65E	SP9 SUPERNOVA Campagnolo Athena 22s	Campagnolo Athena 22s	Campagnolo Athena Aluminium 34/50 11s	Fulcrum Racing 4 Clincher	Campagnolo Athena 12/27 11s	Campagnolo Athena	Vittoria Rubino 700x23	Deda RHM EL black	Deda Zero 1 black	SP9 SUPERNOVA carbon SIS	S. Marco Concor Dynamic Protek	Look Keo Easy
	65F	SP9 SUPERNOVA Campagnolo Athena EPS Electronic 22s	Campagnolo Athena EPS Electronic 22s	Campagnolo Athena Aluminium 34/50 11s	Fulcrum Racing 4 Clincher	Campagnolo Athena 12/27 11s	Campagnolo Athena	Vittoria Rubino 700x23	Deda RHM EL black	Deda Zero 1 black	SP9 SUPERNOVA carbon SIS	S. Marco Concor Dynamic Protek	Look Keo Easy
	65G	SP9 SUPERNOVA Campagnolo Chorus 22s	Campagnolo Chorus 22s	Campagnolo Chorus 34/50 11s	Fulcrum Racing 4 Clincher	Campagnolo Chorus 12/27 11s	Campagnolo Chorus	Vittoria Rubino Pro fold 700x23	Deda RHM EL black	Deda Zero 100 black	SP9 SUPERNOVA carbon SIS	S. Marco Concor Dynamic Protek	Look Keo 2 Max
	65L	SP9 SUPERNOVA Super Record 22s	Campagnolo Super Record 22s	Campagnolo Super Record 50/34 11s Option 53/39	DT Swiss RC38 Spline T-Carbon Tubolar	Campagnolo Super Record 12/27 11s Option 11/25	Campagnolo Super Record	Vittoria Tubolar Evo CX 700x23	Deda RHM 35 carbon black	Deda 35 black	SP9 SUPERNOVA carbon SIS	S. Marco Concor Dynamic Protek	Look Keo 2 Max
	65M	SP9 SUPERNOVA Super Record EPS Electronic 22s	Campagnolo Super Record EPS Electronic 22s	Campagnolo Super Record 50/34 11s Option 53/39	DT Swiss RC38 Spline T-Carbon Tubolar	Campagnolo Super Record 12/27 11s Option 11/25	Campagnolo Super Record	Vittoria Tubolar Evo CX 700x23	Deda RHM 35 carbon black	Deda 35 black	SP9 SUPERNOVA carbon SIS	S. Marco Concor Dynamic Protek	Look Keo 2 Max
	65Q	SP9 SUPERNOVA Shimano Ultegra 22s	Shimano Ultegra 22s	Shimano Ultegra 34/50 11s	Fulcrum Racing 4 Clincher	Shimano Ultegra 11/28 11s	Shimano Ultegra	Vittoria Rubino 700x23	Deda RHM EL black	Deda Zero 1 black	SP9 SUPERNOVA carbon SIS	S. Marco Concor Dynamic Protek	Look Keo Easy
	65R	SP9 SUPERNOVA Shimano Ultegra Di2 Electronic 22s	Shimano Ultegra Di2 Electronic 22s	Shimano Ultegra 34/50 11s	Fulcrum Racing 4 Clincher	Shimano Ultegra 11/28 11s	Shimano Ultegra	Vittoria Rubino 700x23	Deda RHM EL black	Deda Zero 1 black	SP9 SUPERNOVA carbon SIS	S. Marco Concor Dynamic Protek	Look Keo Easy

RACE ALLESTIMENTI/CONFIGURATIONS

	ARTICOLO ITEM	MODELLO MODEL	GRUPPO GEAR	GUARNITURA CHAINWHEEL	RUOTE WHEELS	CASSETTA CASSETTE	FRENI BRAKES	COPERTURE TIRES	PIEGA HANDLEBAR	PIANTONE STEM	REGGISELLA SEAT POST	SELLA SADDLE	PEDALI PEDALS
SP9 SUPERNOVA	65S	SP9 SUPERNOVA Shimano Dura Ace 22s	Shimano Dura Ace 22s	Shimano Dura Ace 50/34 11s Option 53/39	Fulcrum Racing 3 Clincher	Shimano Dura Ace 11/28 11s Option 11/25	Shimano Dura Ace	Vittoria clincher open cx 700x23	Deda Zero 100 black	Deda Zero 100 black	SP9 SUPERNOVA carbon SIS	S. Marco Concor DinamikTeam	Look Keo 2 Max
	65T	SP9 SUPERNOVA Shimano Dura Ace Di2 Electronic 22s	Shimano Dura Ace Di2 Electronic 22s	Shimano Dura Ace 50/34 11s Option 53/39	Fulcrum Racing 3 Clincher	Shimano Dura Ace 11/28 11s Option 11/25	Shimano Dura Ace	Vittoria clincher open cx 700x23	Deda Zero 100 black	Deda Zero 100 black	SP9 SUPERNOVA carbon SIS	S. Marco Concor DinamikTeam	Look Keo 2 Max
SUPER 8AVIO	60B	SUPER 8AVIO Campagnolo Veloce Mix 20s	Campagnolo Veloce Mix 20s	FSA Omega Megaexo 34/50 10s	Fulcrum 7	Campagnolo Veloce 13/29 10s	Bottecchia RC 481	Vittoria Zaffiro 700x23	Deda RHM EL black	RAXE Super Light black	RAXE Alu Light 31,6	San Marco Era SU Power	Look Keo Easy
	60E	SUPER 8AVIO Campagnolo Athena 22s	Campagnolo Athena 22s	Campagnolo Athena Alu 34/50 11s	Fulcrum Racing 4 Clincher	Campagnolo Athena 12/27 11s	Campagnolo Athena	Vittoria Zaffiro 700x23	Deda RHM EL black	Deda Zero 1 black	Deda RS Zero 1 31,6	San Marco Era SU Power	Look Keo Easy
	60F	SUPER 8AVIO Campagnolo Athena EPS Electronic 22s	Campagnolo Athena EPS Electronic 22s	Campagnolo Athena Alu 34/50 11s	Fulcrum Racing 4 Clincher	Campagnolo Athena 12/27 11s	Campagnolo Athena	Vittoria Zaffiro 700x23	Deda RHM EL black	Deda Zero 1 black	Deda RS Zero 1 31,6	San Marco Era SU Power	Look Keo Easy
	60G	SUPER 8AVIO Campagnolo Chorus 22s	Campagnolo Chorus 22s	Campagnolo Chorus 34/50 11s	Fulcrum Racing 4 Clincher	Campagnolo Chorus 12/27 11s	Campagnolo Chorus	Vittoria Rubino Pro fold 700x23	Deda RHM EL black	Deda Zero 100 black	Deda Superzero carbon 31,6	San Marco Concor dynamic Protek	Look Keo 2 Max
	60L	SUPER 8AVIO Super Record 22s	Campagnolo Super Record 22s	Campagnolo Super Record 34/50 11s Option 53/39	DT Swiss RC38 Spline T-Carbon Tubolar	Campagnolo Super Record 12/27 11s Option 11/25	Campagnolo Super Record	Vittoria Tubolar Evo CX 700x23	Deda zero 100 black	Deda Zero 100 black	Deda Superzero carbon 31,6 black	S. Marco Concor dynamic Protek	Look Keo 2 Max
	60N	SUPER 8AVIO Shimano 105 Mix 20s	Shimano 105 Mix 20s	FSA Omega Megaexo 34/50 10s	Fulcrum Racing 7	Shimano Tiagra 11/28 10s	Bottecchia RC 481	Vittoria Zaffiro 700x23	Deda RHM EL black	RAXE Super Light black	RAXE Alu Light 31,6	San Marco Era SU Power	Look Keo Easy
	60P	SUPER 8AVIO Shimano Ultegra Mix 22s	Shimano Ultegra Mix 22s	FSA Omega Megaexo Alu 34/50 11s	Fulcrum Racing 7	Shimano Ultegra 11/28 11s	Bottecchia RC 481	Vittoria Zaffiro 700x23	Deda RHM EL black	RAXE Super Light black	RAXE Alu Light 31,6	San Marco Era SU Power	Look Keo Easy
	60Q	SUPER 8AVIO Shimano Ultegra 22s	Shimano Ultegra 22s	Shimano Ultegra Alu 34/50 11s	Fulcrum Racing 4 Clincher	Shimano Ultegra 11/28 11s	Shimano Ultegra	Vittoria Zaffiro 700x23	Deda RHM EL black	Deda Zero 1 black	Deda RS Zero 1 31,6	San Marco Era SU Power	Look Keo Easy
	60R	SUPER 8AVIO Shimano Ultegra Di2 Electronic 22s	Shimano Ultegra Di2 Electronic 22s	Shimano Ultegra Alu 34/50 11s	Fulcrum Racing 4 Clincher	Shimano Ultegra 11/28 11s	Shimano Ultegra	Vittoria Zaffiro 700x23	Deda RHM EL black	Deda Zero 1 black	Deda RS Zero 1 31,6	San Marco Era SU Power	Look Keo Easy
	60S	SUPER 8AVIO Shimano Dura Ace 22s	Shimano Dura Ace 22s	Shimano Dura Ace 50/34 11s Option 53/39	Fulcrum Racing 3 Clincher	Shimano Dura Ace 11/28 11s Option 11/25	Shimano Dura Ace	Vittoria Rubino Pro fold 700x23	Deda Zero 100 black	Deda Zero 100 black	Deda Superzero carbon 31,6 black	San Marco Concor Dinamik Protek	Look Keo 2 Max
8AVIO	55B	8AVIO Campagnolo Veloce Mix 20s	Campagnolo Veloce Mix 20s	FSA Omega Megaexo 34/50 10s	Fulcrum Racing 7	Campagnolo Veloce 13/29 10s	Bottecchia RC 481	Vittoria Zaffiro 700x23	Deda RHM EL black	RAXE Super Light black	RAXE Alu Light 31,6	San Marco Era SU Power	Look Keo Easy
	55E	8AVIO Campagnolo Athena 22s	Campagnolo Athena 22s	Campagnolo Athena Alu 34/50 11s	Fulcrum Racing 7	Campagnolo Athena 12/27 11s	Campagnolo Veloce	Vittoria Zaffiro 700x23	Deda RHM EL black	RAXE super light black	RAXE Alu light 31,6	San Marco Era SU Power	Look Keo Easy
	55N	8AVIO Shimano 105 Mix 20s	Shimano 105 Mix 20s	FSA Omega Megaexo 34/50 10s	Fulcrum Racing 7	Shimano Tiagra 11/28 10s	Bottecchia RC 481	Vittoria Zaffiro 700x23	Deda RHM EL black	RAXE Super Light black	RAXE Alu Light 31,6	San Marco Era SU Power	Look Keo Easy
	55P	8AVIO Shimano Ultegra Mix 22s	Shimano Ultegra Mix 22s	FSA Omega Megaexo Alu 34/50 11s	Fulcrum Racing 7	Shimano Ultegra 11/28 11s	Bottecchia RC 481	Vittoria Zaffiro 700x23	Deda RHM EL black	RAXE super light black	RAXE Alu light 31,6	San Marco Era SU Power	Look Keo Easy
	55Q	8AVIO Shimano Ultegra 22s	Shimano Ultegra 22s	Shimano Ultegra Alu 34/50 11s	Fulcrum Racing 7	Shimano Ultegra 11/28 11s	Shimano Ultegra	Vittoria Zaffiro 700x23	Deda RHM EL black	RAXE super light black	RAXE Alu light 31,6	San Marco Era SU Power	Look Keo Easy
DUELLO	52U	DUELLO Shimano Sora Mix 18s	Shimano Sora Mix 18s	Bottecchia Alu 34/50	Bottecchia Racing Pro	Shimano Sora 11/30 9s	Bottecchia RC 481	CST/VRB 055 700x23 black	Deda RHM EL black	RAXE Super Light black	RAXE Alu 31,6	Bottecchia Eagle Flow	FDP c33 Automatic
	52A	DUELLO Campagnolo Xenon Mix 20s	Campagnolo Xenon Mix 20s	Bottecchia Alu 34/50 10s	Bottecchia Racing Pro	Campagnolo Veloce 13/29 10s	Bottecchia RC 481	CST/VRB 055 700x23 black	Deda RHM EL black	RAXE Super Light black	RAXE Alu Light 31,6	Bottecchia Eagle Flow	FDP c33 Automatic
	52B	DUELLO Campagnolo Veloce Mix 20s	Campagnolo Veloce Mix 20s	Bottecchia Ounce 34/50 10s	Bottecchia Racing Pro	Campagnolo Veloce 13/29 10s	Bottecchia RC 481	CST/VRB 055 700x23 black	Deda RHM EL black	RAXE Super Light black	RAXE Alu Light 31,6	Bottecchia Eagle Flow	FDP c33 Automatic
	52N	DUELLO Shimano 105 Mix 20s	Shimano 105 Mix 20s	Bottecchia Ounce 34/50 10s	Bottecchia Racing Pro	Shimano Tiagra 11/28 10s	Bottecchia RC 481	CST/VRB 055 700x23 black	Deda RHM EL black	RAXE Super Light black	RAXE Alu Light 31,6	Bottecchia Eagle Flow	FPD c33 Automatic
UNICA	50A	UNICA Shimano Sora Mix 18s	Shimano Sora Mix 18s	Bottecchia Alu 34/50	Bottecchia X-AIR	Shimano Sora 11/30 9s	Bottecchia RC 481	CST/VRB 055 700x23 black	Deda RHM EL black	RAXE Alu black	RAXE Alu 31,6	Bottecchia Eagle Flow	Sport Alu

RACE ALLESTIMENTI/CONFIGURATIONS

	ARTICOLO ITEM	MODELLO MODEL	GRUPPO GEAR	GUARNITURA CHAINWHEEL	RUOTE WHEELS	CASSETTA CASSETTE	FRENI BRAKES	COPERTURE TIRES	PIEGA HANDLEBAR	PIANTONE STEM	REGGISELLA SEAT POST	SELLA SADDLE	PEDALI PEDALS
CRONOTHLON	78G	CRONOTHLON Campagnolo Chorus	Campagnolo Chorus 22s	Campagnolo CHorus 53/39 11s	Fulcrum Red Wind H50 clincher	Campagnolo Chorus 11/23 11s	Special Integrated CRONOTHLON	Vittoria Clincher Open cx 700x23	Special Integrated CRONOTHLON	Special Integrated CRONOTHLON	CRONOTHLON Aero triat/crono	S. Marco Ponza Trilon	Look Keo 2 Max
	78Q	CRONOTHLON Shimano Ultegra	Shimano Ultegra 22s	Shimano Ultegra 53/39 11s	Fulcrum Racing 4	Shimano Ultegra 11/23 11s	Special Integrated CRONOTHLON	Vittoria Clincher 700x23 R Rubino	Special Integrated CRONOTHLON	Special Integrated CRONOTHLON	CRONOTHLON Aero triat/crono	S. Marco Ponza Trilon	Look Keo Easy
	78R	CRONOTHLON Shimano Ultegra Di2 Electronic	Shimano Ultegra Di2 Electronic 22s	Shimano Ultegra 53/39 11s	Fulcrum Red Wind h50 clincher	Shimano Ultegra 11/23 11s	Special Integrated CRONOTHLON	Vittoria Clincher 700x23 R Rubino	Special Integrated CRONOTHLON	Special Integrated CRONOTHLON	CRONOTHLON Aero triat/crono	S. Marco Ponza Trilon	Look Keo Easy
	78S	CRONOTHLON Shimano Dura Ace	Shimano Dura Ace 22s	Shimano Dura Ace 53/39 11s	DT Swiss RC 38 Spline T carbon Tubolar	Shimano Dura Ace 11/23 11s	Special Integrated CRONOTHLON	Vittoria Tubolar Evo cx 700x23	Special Integrated CRONOTHLON	Special Integrated CRONOTHLON	CRONOTHLON Aero triat/crono	S. Marco Ponza TT	Look Keo 2 Max
	78T	CRONOTHLON Shimano Dura Ace Di2 Electronic	Shimano Dura Ace Di2 Electronic 22s	Shimano Dura Ace 53/39 11s	DT Swiss RC 38 Spline T carbon Tubolar	Shimano Dura Ace 11/23 11s	Special Integrated CRONOTHLON	Vittoria Tubolar Evo cx 700x23	Special Integrated CRONOTHLON	Special Integrated CRONOTHLON	CRONOTHLON Aero triat/crono	S. Marco Ponza TT	Look Keo 2 Max

MTB FRONT SUSPENDED ALLESTIMENTI/CONFIGURATIONS

	ARTICOLO ITEM	MODELLO MODEL	FORCELLA FORK	GRUPPO GEAR	CAMBIO R. DERAILL.	GUARNITURA CHAINWHEEL	FRENI BRAKES	CERCHI RIMS	MOZZI HUBS	COPERTURE TIRES	PIEGA HANDLEBAR	PIANTONE STEM	REGGISELLA SEAT POST	SELLA SADDLE	PEDALI PEDALS
ZONCOLAN 27,5"	80B	ZONCOLAN 27,5" XT/DEORE 30s	RS Gold 30 tk air 27,5 100mm pl	Shimano DEORE Mix 30s	Shimano XT	Shimano 622 40/30/22	Shimano DEORE 615	DT Swiss 466 27,5	Shimano 615 rear axle 12mm	Swalbe 27,5x2,25 Rapid Rob	Ritchey Comp 31,8 flat	Ritchey Comp 28,6	Ritchey Comp 31,6x400	San Marco Era su power	Ritchey mtn v4
	80C	ZONCOLAN 27,5" XT 20s	RS Reba RL 27,5 100mm pl axle15	Shimano XT	Shimano XT	Shimano XT 38X26	Shimano XT 785	DT Swiss 466 27,5	Shimano 618 thru axle F/R	Swalbe 27,5x2,10 Thunder Burt	Ritchey WCS 31,8 flat	Ritchey WCS 4-axis	Ritchey WCS 31,6x400	San Marco Concor Dinamik Protek	Ritchey mtn v4
	80D	ZONCOLAN 27,5" XTR 20s	RS Reba RL 27,5 100mm pl axle15	Shimano XTR	Shimano XTR	Shimano XTR 38X26	Shimano XTR 987	DT Swiss 466 27,5	Shimano 618 thru axle F/R	Swalbe 27,5x2,10 Thunder Burt	Ritchey WCS 31,8 flat	Ritchey WCS 4-axis	Ritchey WCS 31,6x400	San Marco Concor Dinamik Protek	Ritchey mtn v4
	80L	ZONCOLAN 27,5" Sram X5/X9 20s	RS Gold 30 tk air 27,5 100mm pl	Sram X5/X9 Mix 20s	Sram X9	Sram X5 39x26	Avid DB1	DT Swiss 466 27,5	Shimano 615 rear axle 12mm	Swalbe 27,5x2,25 Rapid Rob	Ritchey Comp 31,8 flat	Ritchey Comp 28,6	Ritchey Comp 31,6x400	San Marco Era su power	Ritchey mtn v4
	80M	ZONCOLAN 27,5" Sram X9 20s	RS Reba RL 27,5 100mm pl axle15	Sram X9	Sram X9	Sram X9 39X26	Avid Elixir 7	DT Swiss 466 27,5	Shimano 618 thru axle F/R	Swalbe 27,5x2,10 Thunder Burt	Ritchey WCS 31,8 flat	Ritchey WCS 4-axis	Ritchey WCS 31,6x400	San Marco Concor Dinamik Protek	Ritchey mtn v4
	80N	ZONCOLAN 27,5" X0-1 Sram 11s	RS Reba RL 27,5 100mm pl pp15	Sram X0-1 11s	Sram X0 11s	Sram X0 32	Avid X0	DT Swiss 466 27,5	Shimano 618 thru axle F/R	Swalbe 27,5x2,10 Thunder Burt	Ritchey WCS 31,8 flat	Ritchey WCS 4-axis	Ritchey WCS 31,6x400	San Marco Concor Dinamik Protek	Ritchey mtn v4
ZONCOLAN 29"	81B	ZONCOLAN 29" XT/DEORE 30s	RS Gold 30 tk air 29 100mm pl	Shimano DEORE Mix 30s	Shimano XT	Shimano 622 40/30/22	Shimano Deore 615	DT Swiss 466 29	Shimano 615 rear axle 12mm	Swalbe 29x2,10 Rapid Rob	Ritchey Comp 31,8 flat	Ritchey Comp 28,6	Ritchey Comp 31,6x400	San Marco Era su power	Ritchey mtn v4
	81C	ZONCOLAN 29" XT 20s	RS Reba RL 29 5 100mm pl axle15	Shimano XT	Shimano XT	Shimano XT 38X26	Shimano XT 785	DT Swiss 466 29	Shimano 618 thru axle F/R	Swalbe 29x2,10 Thunder Burt	Ritchey WCS 31,8 flat	Ritchey WCS 4-axis	Ritchey WCS 31,6x400	San Marco Concor Dinamik Protek	Ritchey mtn v4
	81D	ZONCOLAN 29" XTR 20s	RS Reba RL 29 100mm pl axle15	Shimano XTR	Shimano XTR	Shimano XTR 38X26	Shimano XTR 987	DT Swiss 466 29	Shimano 618 thru axle F/R	Swalbe 29x2,10 Thunder Burt	Ritchey WCS 31,8 flat	Ritchey WCS 4-axis	Ritchey WCS 31,6x400	San Marco Concor Dinamik Protek	Ritchey mtn v4
	81L	ZONCOLAN 29" Sram X5/X9 20s	RS Gold 30 tk air 29 100mm pl	Sram X5/X9 Mix 20s	Sram X9	Sram X5 39x26	Avid DB1	DT Swiss 466 29	Shimano 615 rear axle 12mm	Swalbe 29x2,10 Rapid Rob	Ritchey Comp 31,8 flat	Ritchey Comp 28,6	Ritchey Comp 31,6x400	San Marco Era su power	Ritchey mtn v4
	81M	ZONCOLAN 29" Sram X9 20s	RS Reba RL 29 100mm pl axle15	Sram X9	Sram X9	Sram X9 39X26	Avid Elixir 7	DT Swiss 466 29	Shimano 618 thru axle F/R	Swalbe 29x2,10 Thunder Burt	Ritchey WCS 31,8 flat	Ritchey WCS 4-axis	Ritchey WCS 31,6x400	San Marco Concor Dinamik Protek	Ritchey mtn v4
	81N	ZONCOLAN 29" X0-1 Sram 11s	RS Reba RL 29 100mm pl pp15	Sram X0-1 11s	Sram X0 11s	Sram X0 32	Avid X0	DT Swiss 466 29	Shimano 618 thru axle F/R	Swalbe 29x2,10 Thunder Burt	Ritchey WCS 31,8 flat	Ritchey WCS 4-axis	Ritchey WCS 31,6x400	San Marco Concor Dinamik Protek	Ritchey mtn v4
STELVIO 27,5"	84B	STELVIO 27,5" XT/DEORE 30s	RS Gold 30 tk air 27,5 100mm pl	Shimano DEORE Mix 30s	Shimano XT	Shimano 622 40/30/22	Shimano 395 Disk	RAXE Ural TL26 27,5	Shimano center lock Disk	Swalbe 27,5x2,25 Rapid Rob	Ritchey Fov OE 31,8 flat	Ritchey Fov OE 28,6	Ritchey Fov OE 31,6x400	San Marco Era su power	Mtb alu
	84C	STELVIO 27,5" XT 20s	RS Gold 30 tk air 27,5 100mm pl	Shimano XT	Shimano XT	Shimano XT 38X26	Shimano DEORE 615	DT Swiss 466 27,5	Shimano center lock Disk	Swalbe 27,5x2,25 Rapid Rob	Ritchey Comp 31,8 flat	Ritchey Comp 4-axis	Ritchey Comp 31,6x400	San Marco Concor Dinamik Protek	Ritchey mtn v4

MTB FRONT SUSPENDED ALLESTIMENTI/CONFIGURATIONS

	ARTICOLO ITEM	MODELLO MODEL	FORCELLA FORK	GRUPPO GEAR	CAMBIO R. DERAILL.	GUARNITURA CHAINWHEEL	FRENI BRAKES	CERCHI RIMS	MOZZI HUBS	COPERTURE TIRES	PIEGA HANDLEBAR	PIANTONE STEM	REGGISELLA SEAT POST	SELLA SADDLE	PEDALI PEDALS
STELVIO 27,5"	84L	STELVIO 27,5" Sram X5/X9 20s	RS Gold 30 tk air 27,5 100mm pl	Sram X5/X9 Mix 20s	Sram X9	Sram X5 39x26	Avid DB1	RAXE Ural TL20 27,5	Shimano center lock Disk	Swalbe 27,5x2,25 Rapid Rob	Ritchey Fov OE 31,8 flat	Ritchey Fov OE 28,6	Ritchey Fov OE 31,6x400	San Marco Era su power	Mtb Alu
	84M	STELVIO 27,5" Sram X9 20s	RS Gold 30 tk air 27,5 100mm pl	Sram X9 20s	Sram X9	Sram X9 39x26	Avid Elixir 7	DT Swiss 466 27,5	Shimano center lock Disk	Swalbe 27,5x2,25 Rapid Rob	Ritchey Comp 31,8 flat	Ritchey Comp 4-axis	Ritchey Comp 31,6x400	San Marco Concor Dinamik Protek	Ritchey mtn v4
STELVIO 29"	85B	STELVIO 29" XT/DEORE 30s	RS Gold 30 tk air 29 100mm pl	Shimano DEORE Mix 30s	Shimano XT	Shimano 622 40/30/22	Shimano 395 Disk	RAXE Ural TL20 29	Shimano center lock Disk	Swalbe 29x2,10 Rapid Rob	Ritchey Fov OE 31,8 flat	Ritchey Fov OE 28,6	Ritchey Fov OE 31,6x400	San Marco Era su power	Mtb alu
	85C	STELVIO 29" XT 20s	RS Gold 30 tk air 29 100mm pl	Shimano XT	Shimano XT	Shimano XT 38X26	Shimano DEORE 615	DT Swiss 466 27,5	Shimano center lock Disk	Swalbe 29x2,10 Rapid Rob	Ritchey Comp 31,8 flat	Ritchey Comp 4-axis	Ritchey Comp 31,6x400	San Marco Concor Dinamik Protek	Ritchey mtn v4
	85L	STELVIO 29" Sram X5/X9 20s	RS Gold 30 tk air 29 100mm pl	Sram X5/X9 Mix 20s	Sram X9	Sram X5 39x26	Avid DB1	RAXE Ural TL20 29	Shimano center lock Disk	Swalbe 29x2,10 Rapid Rob	Ritchey Fov OE 31,8 flat	Ritchey Fov OE 28,6	Ritchey Fov OE 31,6x400	San Marco Era su power	Mtb Alu
	85M	STELVIO 29" Sram X9 20s	RS Gold 30 tk air 29 100mm pl	Sram X9 20s	Sram X9	Sram X9 39x26	Avid Elixir 7	DT Swiss 466 29	Shimano center lock Disk	Swalbe 29x2,10 Rapid Rob	Ritchey Comp 31,8 flat	Ritchey Comp 4-axis	Ritchey Comp 31,6x400	San Marco Concor Dinamik Protek	Ritchey mtn v4
GAVIA27,5"	86A	GAVIA 27,5" SLX/DEORE 30s	Suntour XCR 27,5 air RL 100mm	Shimano DEORE Mix 30s	Shimano SLX	Shimano 522 42/32/24	Shimano 395 Disk	RAXE Ural TL20 27,5	Shimano center lock Disk	Swalbe 27,5x2,25 Rapid Rob	RAXE Alu Light 31,8 flat	RAXE Alu super light	RAXE Alu light 31,6x400	Bottecchia Eagle flow	Mtb alu
GAVIA29"	87A	GAVIA 29" SLX/DEORE 30s	Suntour XCR 29 air RL 100mm	Shimano DEORE Mix 30s	Shimano SLX	Shimano 522 42/32/24	Shimano 395 Disk	RAXE Ural TL20 29	Shimano center lock Disk	Swalbe 29x2,10 Rapid Rob	RAXE Alu Light 31,8 flat	RAXE Alu super light	RAXE Alu light 31,6x400	Bottecchia Eagle flow	Mtb alu

MTB FULL SUSPENDED ALLESTIMENTI/CONFIGURATIONS

	ART. ITEM	MODELLO MODEL	FORCELLA FORK	AMMORT. REAR SHOX	GRUPPO GEAR	CAMBIO R. DERAILL.	GUARNITURA CHAINWHEEL	FRENI BRAKES	CERCHI RIMS	MOZZI HUBS	COPERTURE TIRES	PIEGA HANDLEBAR	PIANTONE STEM	REGGISELLA SEAT POST	SELLA SADDLE	PEDALI PEDALS
GARDENA 27,5"	90B	GARDENA 27,5" XT/DEORE 30s	RS Gold 30 tk air 27,5 100mm pl	RS Monarch XX PL mnr 165mm	Shimano DEORE Mix 30s	Shimano XT	Shimano 622 40/30/22	Shimano DEORE 615	DT Swiss 466 27,5	Shimano 615 rear axle 12mm	Swalbe 27,5x2,25 Rapid Rob	Ritchey Comp 31,8 Rizer	Ritchey Comp 28,6	Ritchey Comp 31,6x400	San Marco Concor Dinamik Protek	Ritchey mtn v4
	90C	GARDENA 27,5" XT 20s	RS Reba RL 27,5 100mm pl axle15	RS Monarch XX PL mnr 165mm	Shimano XT	Shimano XT	Shimano XT 38X26	Shimano XT 785	DT Swiss 466 27,5	Shimano 618 thru axle F/R	Swalbe 27,5x2,25 Rapid Rob	Ritchey WCS 31,8 flat	Ritchey WCS 4-axis	Ritchey WCS 31,6x400	San Marco Concor Dinamik Protek	Ritchey mtn v4
	90L	GARDENA 27,5" Sram X5/X9 20s	RS Gold 30 tk air 27,5 100mm pl	RS Monarch XX PL mnr 165mm	Sram X5/X9 Mix 20s	Sram X9	Sram X5 39x26	Avid DB1	DT Swiss 466 27,5	Shimano 618 rear axle 12mm	Swalbe 27,5x2,25 Rapid Rob	Ritchey Comp 31,8 flat	Ritchey Comp 28,6	Ritchey Comp 31,6x400	San Marco Concor Dinamik Protek	Ritchey mtn v4
	90M	GARDENA 27,5" Sram X9 20s	RS Reba RL 27,5 100mm pl axle15	RS Monarch XX PL mnr 165mm	Sram X9	Sram X9	Sram X9 39X26	Avid Elixir 7	DT Swiss 466 27,5	Shimano 618 thru axle F/R	Swalbe 27,5x2,25 Rapid Rob	Ritchey WCS 31,8 flat	Ritchey WCS 4-axis	Ritchey WCS 31,6x400	San Marco Concor Dinamik Protek	Ritchey mtn v4
GIAU 26"	91B	GIAU 26" XT/DEORE 30s	RS Revelation RLT PL 160mm pp15	RS Monarch RL mnl 216mm	Shimano DEORE Mix 30s	Shimano XT	Shimano 622 40/30/22	Shimano DEORE 615	DT Swiss 466 27,5	Shimano 678 F/R thru axle	Ritchey 26x2,00 Z-Max Evo	Ritchey Comp 31,8 Rizer	Ritchey Comp 28,6	Ritchey Comp 31,6x400	San Marco Era SU TT	Ritchey mtn v4
	91C	GIAU 26" XT 20s	RS Revelation RL 26 160mm pl axle15	RS Monarch RL mnl 216mm	Shimano XT	Shimano XT	Shimano XT 38X26	Shimano XT 785	DT Swiss 466 27,5	Shimano 618 thru axle F/R	Michelin 26x2,00 Wildgrip fold	Ritchey WCS 31,8 rizer	Ritchey WCS 4-axis	Ritchey WCS 31,6x400	San Marco Era SU TT	Ritchey mtn v4
	91L	GIAU 26" Sram X5/X9 20s	RS Revelation RLT PL 160mm pp15	RS Monarch RL mnl216mm	Sram X5/X9 Mix	Sram X9	Sram X5 39/26	Avid DB1	DT Swiss 466 26	Shimano 678 F/R thru axle	Ritchey 26x2,00 Z-Max Evo	Ritchey Comp 31,8 Rizer	Ritchey Comp 28,6	Ritchey Comp 31,6x400	San Marco Era SU TT	Ritchey mtn v4
	91M	GIAU 26" Sram X9 20s	RS Revelation RLT PL 160mm pp15	RS Monarch RL mnl 216mm	Sram X9	Sram X9	Sram X9 39/26	Avid Elixir 7	DT Swiss 466 26	Shimano 678 F/R thru axle	Michelin 26x2,00 Wildgrip fold	Ritchey WCS 31,8 Rizer	Ritchey WCS 28,6	Ritchey WCS 31,6x400	San Marco Era SU TT	Ritchey mtn v4
LAGORAI 27,5"	92J	LAGORAI 27,5" Deore 27s	Suntour XCR 27,5 RL 100mm	Suntour Epicon Lorp 165mm	Shimano DEORE/Alivio	Shimano DEORE	Shimano 391 44/32/22	Shimano 395	Raxe Ural 27,5 TL 20	Shimano center lock Disk	Swalbe 27,5x2,25 Rapid Rob	RAXE Alu light rizer	RAXE Alu super light	RAXE Alu light 31,6	San Marco Era su power	Mtb Alu
	92B	LAGORAI 27,5" XT/Deore 30s	SR 30 Gold TK air PL 100mm	RS Monarch RL mnr 165mm	Shimano XT/DEORE 30s	Shimano XT	Shimano 622 40/30/22	Shimano 395	Raxe Ural 27,5 TL 20	Shimano center lock	Swalbe 27,5x2,25 Rapid Rob	Ritchey Fov 31,8 rizer	Ritchey Fov 4-axis	Ritchey OE 31,6x400	San Marco Era su power	Ritchey mtn v4
	92C	LAGORAI 27,5" XT 20s	RS Reba RL 27,5 100mm pl axle15	RS Monarch XX PL mnr 165mm	Shimano XT	Shimano XT	Shimano XT 38X26	Shimano DEORE 615	DT Swiss 466 27,5	Shimano 618 thru axle Front	Swalbe 27,5x2,25 Rapid Rob	Ritchey Fov 31,8 rizer	Ritchey Comp 4-axis	Ritchey Comp 31,6x400	San Marco Concor Dinamik Protek	Ritchey mtn v4
	92L	LAGORAI 27,5" Sram x9/x5 20s	RS Gold 30 tk air 27,5 100mm pl	RS Monarch RL mnr 165mm	Sram X9/X5	Sram X9	Sram X5 39/26x175	Avid db1	Raxe Ural 27,5 TL 20	Shimano center lock Disk	Swalbe 27,5x2,25 Rapid Rob	Ritchey Fov 31,8 rizer	Ritchey Fov 4-axis 28,6	Ritchey OE 31,6x400	San Marco Era su power	Ritchey mtn v4
	92M	LAGORAI 27,5" Sram X9 20s	RS Gold 30 Air 27,5 100mm pl	RS Monarch XX PL mnr 165mm	Sram X9	Sram X9	Sram X9 39/26	Avid Elixir 7	DT Swiss 466 27,5	Shimano center lock Disk	Swalbe 27,5x2,25 Rapid Rob	Ritchey Fov 31,8 rizer	Ritchey Comp 4-axis	Ritchey Comp 31,6x400	San Marco Concor Dinamik Protek	Ritchey mtn v4

BOTTECCHIA SPORTWEAR 2014

Completo invernale / Winter suite
BB5 GIUBBOTTO INVERNALE WINTEX / WINTER JACKET
COLORE UNICO / ONE COLOUR
SIZE: S-M-L-XL-XXL

BB4 Calzamaglia invernale / Winter tights
COLORE UNICO / ONE COLOUR
SIZE: S-M-L-XL-XXL

BB11 Smanicato antivento / Sleeveless windstopper
COLORE UNICO / ONE COLOUR
SIZE: S-M-L-XL-XXL

Completo estivo / Summer suite
BB2 MAGLIA MANICA CORTA / T-SHIRT
BB3 PANTALONCINO ESTIVO / BIB SHORTS
COLORE UNICO/ONE COLOUR
SIZE: S-M-L-XL-XXL-XXXL

BB10 Berretto jumper / Cap
COLORE UNICO /ONE COLOUR
SIZE: UNICA / ONE

BB6 Guanto estivo / Summer gloves
COLORE UNICO /ONE COLOUR
SIZE: M-L-XL

BB9 Guanto invernale / Winter gloves
COLORE UNICO /ONE COLOUR
SIZE: M-L-XL

Completo estivo / Summer suite
CD2 MAGLIA MANICA CORTA / T-SHIRT
CD3 PANTALONCINO ESTIVO / BIB SHORTS
COLORE: NERO GIALLO FLUO / COLOUR: BLACK FLUO YELLOW
SIZE: S-M-L-XL-XXL

Completo estivo / Summer suite
CF2 MAGLIA MANICA CORTA / T-SHIRT
CF3 PANTALONCINO ESTIVO / BIB SHORTS
COLORE: NERO ARANCIO FLUO / COLOUR: BLACK FLUO ORANGE
SIZE: S-M-L-XL-XXL

BOTTECCHIA CASUAL 2014

LFS10 Lifestyle bomber / bomber jacket
COLORE UNICO / ONE COLOUR
SIZE: S-M-L-XL

LFS6 Lifestyle felpa / sweatshirt
COLORE UNICO / ONE COLOUR
SIZE: S-M-L-XL

LFS15 Lifestyle cappellino
BASEBALL CAP
COLORI / COLOURS: NERO - ROSSO / BLACK - RED

LFS2 Lifestyle maglia manica corta / t-shirt
COLORE UNICO / ONE COLOUR
SIZE: S-M-L-XL

LFS3 Lifestyle polo / polo
COLORE UNICO / ONE COLOUR
SIZE: S-M-L-XL

LFS15 Lifestyle cappellino
BASEBALL CAP
COLORI / COLOURS: NERO - ROSSO / BLACK - RED

WORLD DISTRIBUTORS

AUSTRALIA / NEW ZELAND
EURIDE PTY LTD
6 PATTINSON ROAD
5074 NEWTOWN SOUTH AUSTRALIA
TEL: 0061 883658666
FAX: 0061 883659011

AGENT FOR AUSTRIA
GALLIZIA FRANCO
N.10 OKTOBER STR., 7
9800 SPITTAL AN DER DRAU
TEL: +43 664 7821217
gallizia@aon.at

BRAZIL
FAGUNDEZ DISTRIBUIÇÃO LTDA
AV.MARINGA, 1354, BLOCCO D
UNIDADE 7
83324-000 BAIR. EMILIANO PERNETA,
PINHAIS PARANA
TEL: +55 41 30124500
renan@mixbicicletas.com.br

CANADA
BRAXSPORTS LTD
214-26, TH AV NE, T2E1Y9,
CALGARY, ALBERTA, CANADA
TEL: +1 40 3560 295

CYPRO
MIKELLIDI ELENI
GEORGIOU KATSOURI, 26
2040 STROVOLOS
TEL: +357 224 22957
andreouxaris@gmail.com

CROATIA
GOLF AURORA
GORNJE MIRLO POLJE 39
47250 D. RESA
TEL: 00385 47844037
FAX: 00385 47844037
golfaurora@vodatel.net

DENMARK
EBSEN DANMARK A/S
INDUSTRIPARKEN 8
DK-6500
VOJENS
TEL: 0045 74541819
FAX: 0045 74542919
pse@ebsen-danmark.dk
www.ebsen-danmark.dk

CZECH REPUBLIC
LOM TRADING - ING.EVA LOMOVA
POD JAROVEM 2035/26
13000 PRAHA 3
TEL: 00420 296365556
eva.lomova@lomtrading.cz

ESTONIA-LATVIA-LITUANIA
SPORTLAND EESTI AS,
PARNU MNT, 142A, 11317 TALLIN,
ESTONIA
TEL: +372 654 8434
FAX: +372 654 8401
www.sportland.ee

FRANCE
SACIM DISTRIBUTION
7 RUE DE LA GIBAUDIER - 49181
ST. BARTHELEMY D'ANJOU CEDEX
TEL: 0033 241961500
FAX: 0033 241961503
sacim@sacim.fr

AGENT FOR DOMTOM
MIREILLE HERNANDEZ
M3 BOULEVARD OLIVIER DE SERRES
30133 LES ANGLES
TEL: 06 20 68 13 21
mhexotica@orange.fr

GERMANY AND POLAND
BBF BRANDENBURGISCHE
CARENA ALLEE, 8 - 15366
DAHL WITZ-HOPPENGARTEN BERLIN
TEL: 0049 3342354325
FAX: 0049 3342354332
info@bbf-bike.de
www.bbf-bike.com

GRECIA
MICHAELLO BICYCLES
60 AETORAHIS STR, 54639
THESSALONIKI MACEDONIA,
TEL / FAX: +30 2310 852762
info@podilato.eu

AGENT FOR HOLLAND
BENELUX BIKES
MR. HENK VAN ANKEN
ATLANTIS, 45 7821 AX EMMEN
TEL: +31 0591623450
FAX: +31 0591623460
M: +31 0653353309
info@benelux-bikes.nl
www.benelux-bikes.eu

CHINA / HONK KONG
G.R.BIKE (SHANGHAI) TRADING CO. LTD.
6 FLOOR, BUILDING NO.4
LUSHUN ROAD N.33 LUYUAN
INDUSTRY PARK,
PUDONG NEW AREA SHANGHAI 201322 CHINA
TEL: 0086 21609 79971
FAX: 0086 2160979970

JAPAN
GLOBERIDE INC.
3-14-16 MAESAWA HIGASHIKURUME
TOKIO 203-8511
TEL: 0081 414797756
y_asai@globeride.co.jp

INDONESIA
2 RUOTE PRO SHOP
RUKO CBD BSD BLOK G NR. 18
JL. PAHLAWAN SERIBU SERPONG
TANGERANG
TEL: 0062 2153158338
roberto@2ruote.biz

IRELAND
CHAIN DRIVEN CYCLES
23 HIGH ST. - SLIGO
TEL: 00353 719129008
mullanepaving@hotmail.com

ISRAEL
AD-EL AUTOMOBILE SERVICE LTD
2 BEN-ZVI ST. - 68181 TEL AVIV
TEL: 00972 36829922
adelrom@netvision.net.il

MALAYSIA
PRO MOTOR PERFORMANCE
E-12, JALAN KERUIN, SETAPAK
GARDEN
53000 KUALA LUMPUR,
W. PERSEKUTUAN
TEL: +603 55101244
amaniz_promotor@yahoo.com

MALTA
MEDUSA TRADING LTD
TRIQ I'LL KAJJIK, ZTN09
MARSAXLOKK, MALTA
TEL: +356 2766 1166
FAX: +356 2766 1166

NORWAY
SORENSEN SYKLER AS
FYSTIKKTORGET
HELSFYR KAROLINE
KRISTIANSENS VEI, 8
0661 OSLO
TEL: 0047 22192060
FAX: 0047 22192061

ROMANIA
NICOLTEX SRL AMBIENT GROUP
PATRIEI, 35
BUZAU 120204
ROMANIA
ambientbuzau@yahoo.com

SLOVENIA
PROLOCO TRADE D.O.O.
CESTA NA RUPO 49 - 4000 KRANJ
TEL: 00386 42711700
FAX: 00386 42711722

SPAIN
TEKMAX COMPONENTES SL
C/PLOMO 72, POLIGONO GESTESA
28890 LOECHES-MADRID
TEL: 0034 918851973
FAX: 0034 918851609
info@tekmax.es

SWEDEN
ULF LINDGREN - UFFES CYCLES
BUA ASPELUND, 1 - 51593 SEGLORA S
TEL: 0046 32013020
uffescykel@gmail.com

AGENT FOR SWITZERLAND
GIOVANNI GIROTTO
VIA CAMPO MARZIO,1 - LUGANO
TEL: 0041 766006966
girostar@hotmail.com

UNGHERIA
TUTTO BICI KFT
SZABADSAG TER 22
TOROKBALINT
HUNGARY
TEL: +36 209692393
tuttobici69@gmail.com

UK
REECE CYCLES
100 ALCESTER STREET
BIRMINGHAM B12 0QB
TEL: 0044 7860627103
sales@reececycles.co.uk

Bottecchia Cicli s.r.l. si riserva la facoltà di apportare modifiche senza alcun obbligo di preavviso, avendo come politica la ricerca di continui miglioramenti qualitativi ed estetici, per cui non dà diritto a reclami e rimborsi di alcun genere. Bottecchia è un marchio registrato.

Bottecchia Cicli s.r.l. reserves the right to make modifications without any obligation to give prior notice, in line with its policy of continuos improvement in terms of quality and appearance, which therefore does not give right of any kind to make claims or ask for reimbursement. Bottecchia is a trade mark.

g gisella-adv.com

BOTTECHIA Reparto Corse

BOTTECHIA
biking innovation

Bottecchia Cicli s.r.l
viale Enzo Ferrari, 15/17
30014 Cavarzere
Venezia - Italy
www.bottecchia.com

Commerciale Italia:
Tel. +39 0426 311724
Fax +39 0426 311710
info@bottecchia.com

Export sales department:
Tel. +39 0426 311727
Fax +39 0426 311710
sales@bottecchia.com

Purchase department:
Tel. +39 0426 318392
Fax +39 0426 318868
import@bottecchia.com

www.bottecchia.com